ANTENA SLOT CILÍNDRICA Cpol/Epol - DTV - UHF

IF TELECOM

Características

Antena cilíndrica de fendas, polarização circular ou elíptica para TV DIGITAL UHF canal 14-52
Diagrama direcional, omnidirecional ou específico
Montagem em topo ou lateral de torre
Reduzida carga de vento com construção robusta
Variada gama de diagramas de radiação, potência de entrada e ganhos

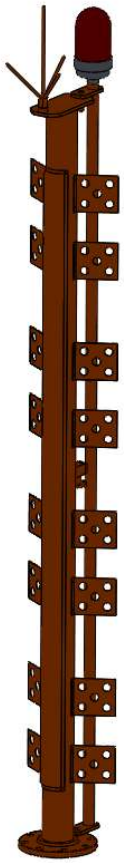

Imagem Ilustrativa

Especificações:

Potência Máx.	De acordo com projeto
Ganho	Vide tabela
Faixa de Frequência	470 a 704 MHz
Polarização	Circular direita ou Elíptica direita
Diagrama Horizontal	Direcional, Omnidirecional ou específico.
Diagrama vertical	Tilt e null fill opcional (consultar)
Impedância de entrada	50 ohms
VSWR Máx. no canal	1,1 : 1
Conector de entrada	N-Fêmea, EIA7/8", EIA1-5/8" e EIA 3-1/8"
Dimensões e esforços	Vide tabela
Velocidade Máx. vento	180 Km/h
Pressurização	Plena para conectores EIA1-5/8" e EIA 3-1/8"(Máx. 10 PSI)
Quantidade de fendas	2,4,6,8,12 ou16 fendas
Aterramento	Através da estrutura da antena
Largura de faixa	6 MHz ou 12MHz(opcional)

Características Construtivas

Material Empregado:

Estrutura da antena em alumínio, latão e aço inox
Linhas de alimentação das fendas em alumínio
Radome em fibra de vidro de alta durabilidade
Fixadores em aço inox e isoladores em PTFE
Conector de entrada com contatos internos banhados em prata
Estrutura de sustentação em aço galvanizado a quente

Montagem:

Fixação em topo de torres através de flanges padronizadas ou na lateral de torres por suporte de adaptação em aço galvanizado a quente. (consulte)

Acabamento:

Pintura com fundo anti-corrosivo e tinta na cor laranja boreal.

Acessórios:

Divisores de potência simétricos ou assimétricos em latão com contatos internos banhados em prata e com acabamento em tinta epóxi.

Embalagem:

Acomodados em engradados de madeira de reflorestamento, juntamente com os demais itens do sistema.

Modelo:

IFSLC- (Polarização*) - (Nº Fendas) - (Diagrama Hor.) - (Canal) - (Conexão*) - (Fixação*)

C ou E	2,4,6,8,12,16	80°,140°,220°,260°,360°	14 até 52	A,B,C,D	L ou T

***Polarização**
C - Circular
E - Elíptica

***Fixação**
L - Lateral de torre
T - Topo de torre

***Conexão de Entrada**
A - N-Fêmea
B - EIA 7/8"
C - EIA 1-5/8"
D - EIA 3-1/8"

Potência Máxima por Conexão		
A	N-Fêmea	0,3 Kw
B	EIA 7/8"	1,0 Kw
C	EIA 1-5/8"	5,0 Kw
D	EIA 3-1/8"	10,0 Kw

Rua Marcílio Aníbal nº192 - Parque dos Cocais - Valinhos - SP CEP 13.273-184 Tel. +(55)19 4117-0270
www.iftelecom.com.br / email: iftelecom@iftelecom.com.br / vendas@iftelecom.com.br

ANTENA SLOT CILÍNDRICA Cpol/Epol - DTV - UHF

IF TELECOM

Características Mecânicas

	IFSLC-2				IFSLC-4				IFSLC-6				IFSLC-8				IFSLC-12				IFSLC-16			
Canal	A	C	P	AE	A	C	P	AE	A	C	P	AE	A	C	P	AE	A	C	P	AE	A	C	P	AE
14	2211	1106	13	0.27	3480	1740	19.6	0.44	4748	2374	25.9	0.62	6017	3008	32.0	0.80	8554	4277	42.3	1.07	11091	5545	54.5	1.42
15	2159	1080	13	0.26	3412	1706	19.4	0.44	4665	2332	25.7	0.61	5917	2959	31.7	0.79	8422	4211	41.9	1.05	10928	5464	54.0	1.40
16	2233	1116	13	0.26	3470	1735	19.2	0.43	4707	2353	25.4	0.61	5944	2972	31.4	0.78	8418	4209	41.5	1.04	10892	5446	53.4	1.39
17	2194	1097	13	0.26	3416	1708	19.1	0.43	4638	2319	25.2	0.60	5860	2930	31.1	0.77	8304	4152	41.2	1.03	10748	5374	52.9	1.37
18	2169	1084	13	0.25	3376	1688	18.9	0.42	4583	2292	25.0	0.59	5790	2895	30.8	0.76	8205	4102	40.8	1.01	10619	5310	52.4	1.35
19	2144	1072	13	0.25	3336	1668	18.8	0.42	4529	2265	24.8	0.58	5722	2861	30.6	0.75	8108	4054	40.4	1.00	10494	5247	52.0	1.34
20	2131	1066	13	0.25	3310	1655	18.6	0.41	4489	2244	24.6	0.58	5667	2834	30.3	0.74	8025	4012	40.1	0.99	10383	5191	51.5	1.32
21	2107	1054	13	0.24	3272	1636	18.5	0.41	4437	2219	24.4	0.57	5602	2801	30.1	0.73	7932	3966	39.7	0.98	10263	5131	51.0	1.30
22	2118	1059	13	0.24	3270	1635	18.3	0.40	4422	2211	24.2	0.56	5573	2787	29.8	0.73	7877	3938	39.4	0.97	10180	5090	50.6	1.29
23	2072	1036	13	0.24	3211	1605	18.2	0.40	4349	2175	24.0	0.56	5488	2744	29.6	0.72	7765	3883	39.0	0.96	10042	5021	50.1	1.28
24	2050	1025	13	0.24	3176	1588	18.1	0.39	4301	2151	23.8	0.55	5427	2714	29.3	0.71	7678	3839	38.7	0.95	9930	4965	49.7	1.26
25	2028	1014	12	0.23	3141	1571	17.9	0.39	4254	2127	23.6	0.55	5368	2684	29.1	0.70	7594	3797	38.4	0.94	9820	4910	49.3	1.25
26	1996	998	12	0.23	3097	1548	17.8	0.39	4197	2099	23.5	0.54	5298	2649	28.9	0.69	7500	3750	38.1	0.92	9702	4851	48.9	1.23
27	1997	998	12	0.23	3085	1543	17.7	0.38	4174	2087	23.3	0.53	5263	2632	28.6	0.69	7441	3721	37.8	0.91	9619	4810	48.5	1.22
28	1987	993	12	0.23	3064	1532	17.6	0.38	4141	2071	23.1	0.53	5218	2609	28.4	0.68	7373	3686	37.5	0.90	9527	4764	48.1	1.21
29	1977	988	12	0.22	3043	1521	17.4	0.37	4108	2054	23.0	0.52	5174	2587	28.2	0.67	7306	3653	37.2	0.90	9437	4719	47.7	1.19
30	1968	984	12	0.22	3022	1511	17.3	0.37	4076	2038	22.8	0.52	5131	2565	28.0	0.66	7240	3620	36.9	0.89	9349	4674	47.3	1.18
31	1948	974	12	0.22	2991	1496	17.2	0.37	4035	2017	22.6	0.51	5078	2539	27.8	0.66	7165	3583	36.6	0.88	9252	4626	47.0	1.17
32	1939	969	12	0.22	2972	1486	17.1	0.36	4004	2002	22.5	0.51	5037	2518	27.6	0.65	7102	3551	36.3	0.87	9168	4584	46.6	1.16
33	1889	945	12	0.21	2911	1456	17.0	0.36	3933	1967	22.3	0.50	4956	2478	27.4	0.64	7000	3500	36.1	0.86	9044	4522	46.2	1.14
34	1830	915	12	0.21	2842	1421	16.9	0.35	3854	1927	22.2	0.50	4866	2433	27.2	0.64	6889	3445	35.8	0.85	8913	4457	45.9	1.13
35	1813	906	12	0.21	2815	1407	16.8	0.35	3816	1908	22.0	0.49	4818	2409	27.0	0.63	6821	3411	35.5	0.84	8825	4412	45.6	1.12
36	1806	903	12	0.21	2797	1399	16.7	0.35	3789	1895	21.9	0.49	4781	2390	26.8	0.62	6764	3382	35.3	0.83	8748	4374	45.2	1.11
37	1798	899	12	0.21	2780	1390	16.6	0.34	3762	1881	21.7	0.48	4744	2372	26.7	0.62	6708	3354	35.0	0.82	8672	4336	44.9	1.10
38	1792	896	12	0.20	2764	1382	16.5	0.34	3736	1868	21.6	0.48	4709	2354	26.5	0.61	6654	3327	34.8	0.82	8599	4299	44.6	1.09
39	1775	888	11	0.20	2738	1369	16.4	0.34	3701	1851	21.5	0.47	4664	2332	26.3	0.61	6590	3295	34.6	0.81	8517	4258	44.3	1.08
40	1770	885	11	0.20	2724	1362	16.3	0.33	3678	1839	21.3	0.47	4632	2316	26.1	0.60	6540	3270	34.3	0.80	8448	4224	44.0	1.07
41	1752	876	11	0.20	2697	1349	16.2	0.33	3642	1821	21.2	0.46	4587	2294	26.0	0.60	6477	3238	34.1	0.79	8367	4183	43.7	1.06
42	1737	868	11	0.20	2673	1336	16.1	0.33	3609	1804	21.1	0.46	4545	2272	25.8	0.59	6417	3208	33.9	0.79	8289	4145	43.4	1.05
43	1721	861	11	0.19	2649	1324	16.0	0.32	3576	1788	20.9	0.45	4503	2252	25.7	0.58	6358	3179	33.6	0.78	8213	4106	43.1	1.04
44	1706	853	11	0.19	2625	1313	15.9	0.32	3544	1772	20.8	0.45	4463	2231	25.5	0.58	6301	3150	33.4	0.77	8138	4069	42.8	1.03
45	1692	846	11	0.19	2602	1301	15.8	0.32	3512	1756	20.7	0.45	4423	2211	25.3	0.57	6244	3122	33.2	0.76	8065	4032	42.5	1.02
46	1686	843	11	0.19	2588	1294	15.7	0.32	3491	1745	20.6	0.44	4393	2196	25.2	0.57	6197	3099	33.0	0.76	8002	4001	42.2	1.01
47	1681	840	11	0.19	2575	1287	15.6	0.31	3469	1734	20.5	0.44	4363	2182	25.0	0.56	6152	3076	32.8	0.75	7940	3970	42.0	1.00
48	1675	838	11	0.19	2562	1281	15.6	0.31	3448	1724	20.4	0.43	4334	2167	24.9	0.56	6107	3053	32.6	0.74	7879	3940	41.7	0.99
49	1661	831	11	0.18	2540	1270	15.5	0.31	3418	1709	20.2	0.43	4297	2148	24.8	0.55	6054	3027	32.4	0.74	7811	3905	41.4	0.98
50	1647	824	11	0.18	2518	1259	15.4	0.30	3389	1695	20.1	0.43	4260	2130	24.6	0.55	6002	3001	32.2	0.73	7743	3872	41.2	0.98
51	1634	817	11	0.18	2497	1249	15.3	0.30	3361	1680	20.0	0.42	4224	2112	24.5	0.54	5951	2975	32.0	0.73	7677	3839	40.9	0.97
52	1621	810	11	0.18	2477	1238	15.2	0.30	3332	1666	19.9	0.42	4188	2094	24.3	0.54	5900	2950	31.8	0.72	7612	3806	40.7	0.96

Montagem Topo

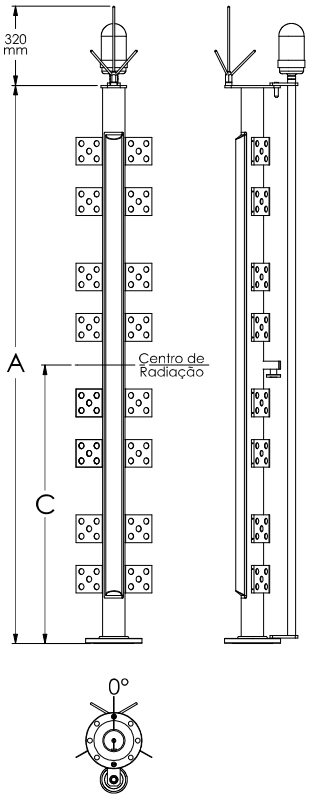

A **Altura da antena em mm**
C **Centro de radiação em mm**
P **Peso da antena em Kg (montagem topo)**
AE **Área de exposição da antena em m²**

Montagem Lateral
Para fixação na lateral de torre, as antenas são construídas sem flanges para otimizar a fixação. São fornecidos suportes padronizados que são compatíveis com cantoneiras de 1-1/2" a 4" para torres retas ou inclinadas.
Acrescentar 18 kg ao peso total da antena para o caso de instalação com suporte lateral.

Padrão de flange para fixação

Flange ANSI 4"

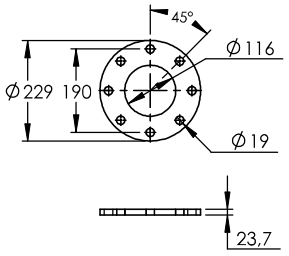

Apontamento na instalação

Para montagem no topo o zero grau do diagrama de radiação horizontal está alinhado com a furação da flange ANSI como na figura ao lado.

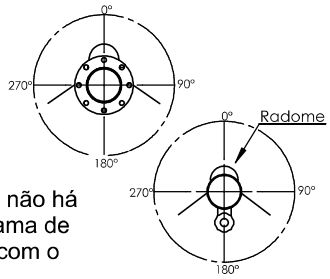

Para montagem na lateral quando não há flange ANSI, o zero grau do diagrama de radiação horizontal está alinhado com o Radome como na figura ao lado.

ANTENA SLOT CILÍNDRICA Cpol/Epol - DTV - UHF

IF TELECOM

Diagramas de Radiação Horizontal - Hpol

Diagrama 80°

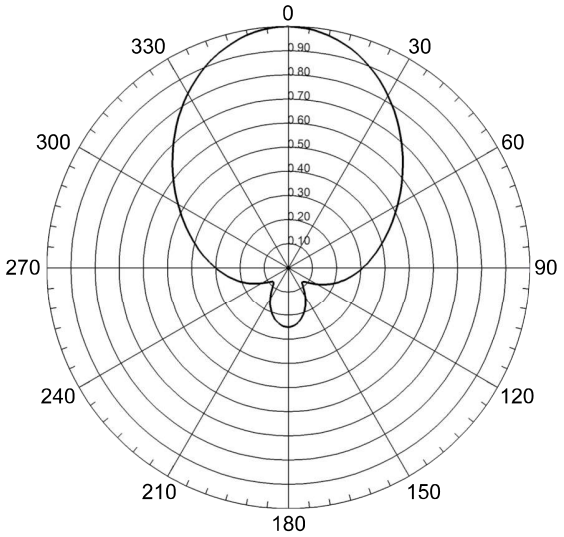

Ganho* **Hpol** por modelo				
Canal	Modelo	Relação H/V	Ganho*	Ganho (dBd)
14 - 52	IFSLC-C-2-80	50% x 50%	4,11	6,14
	IFSLC-C-4-80	50% x 50%	8,00	9,03
	IFSLC-C-6-80	50% x 50%	12,14	10,84
	IFSLC-C-8-80	50% x 50%	15,60	11,93
	IFSLC-C-12-80	50% x 50%	23,65	13,74
	IFSLC-C-16-80	50% x 50%	30,48	14,84
Ganho* **Hpol** por modelo				
Canal	Modelo	Relação H/V	Ganho*	Ganho (dBd)
14 - 52	IFSLC-E-2-80	70% x 30%	5,75	7,60
	IFSLC-E-4-80	70% x 30%	11,20	10,49
	IFSLC-E-6-80	70% x 30%	16,99	12,30
	IFSLC-E-8-80	70% x 30%	21,84	13,39
	IFSLC-E-12-80	70% x 30%	33,11	15,20
	IFSLC-E-16-80	70% x 30%	42,67	16,30
Ganho* **Hpol** por modelo				
Canal	Modelo	Relação H/V	Ganho*	Ganho (dBd)
14 - 52	IFSLC-E-2-80	80% x 20%	6,58	8,18
	IFSLC-E-4-80	80% x 20%	12,80	11,07
	IFSLC-E-6-80	80% x 20%	19,42	12,88
	IFSLC-E-8-80	80% x 20%	24,96	13,97
	IFSLC-E-12-80	80% x 20%	37,84	15,78
	IFSLC-E-16-80	80% x 20%	48,76	16,88

*Ganho em vezes sob dipolo de meia onda na direção máxima de radiação em **polarização horizontal**.

Graus	E/Emáx	dB	Graus	E/Emáx	dB	Graus	E/Emáx	dB	Graus	E/Emáx	dB	Graus	E/Emáx	dB	Graus	E/Emáx	dB
0	1,000	0,00	60	0,524	-5,62	120	0,134	-17,46	180	0,249	-12,06	240	0,126	-17,96	300	0,526	-5,58
1	1,000	0,00	61	0,515	-5,77	121	0,129	-17,82	181	0,249	-12,07	241	0,132	-17,61	301	0,535	-5,43
2	0,999	-0,01	62	0,506	-5,92	122	0,123	-18,19	182	0,249	-12,08	242	0,137	-17,26	302	0,545	-5,28
3	0,998	-0,02	63	0,497	-6,07	123	0,118	-18,57	183	0,248	-12,10	243	0,143	-16,92	303	0,554	-5,13
4	0,996	-0,04	64	0,489	-6,21	124	0,113	-18,95	184	0,247	-12,13	244	0,148	-16,59	304	0,564	-4,98
5	0,994	-0,05	65	0,481	-6,36	125	0,108	-19,33	185	0,246	-12,17	245	0,154	-16,27	305	0,573	-4,83
6	0,991	-0,08	66	0,472	-6,51	126	0,103	-19,70	186	0,245	-12,22	246	0,159	-15,96	306	0,583	-4,68
7	0,988	-0,10	67	0,464	-6,66	127	0,099	-20,07	187	0,243	-12,28	247	0,165	-15,65	307	0,593	-4,54
8	0,985	-0,13	68	0,456	-6,81	128	0,095	-20,42	188	0,241	-12,35	248	0,171	-15,36	308	0,603	-4,39
9	0,981	-0,16	69	0,449	-6,96	129	0,092	-20,74	189	0,239	-12,43	249	0,176	-15,07	309	0,613	-4,25
10	0,977	-0,20	70	0,441	-7,11	130	0,089	-21,03	190	0,237	-12,52	250	0,182	-14,79	310	0,624	-4,10
11	0,972	-0,24	71	0,433	-7,26	131	0,086	-21,27	191	0,234	-12,62	251	0,188	-14,52	311	0,634	-3,96
12	0,968	-0,29	72	0,426	-7,41	132	0,085	-21,46	192	0,231	-12,73	252	0,194	-14,26	312	0,644	-3,82
13	0,962	-0,33	73	0,419	-7,56	133	0,083	-21,59	193	0,228	-12,85	253	0,199	-14,00	313	0,655	-3,68
14	0,956	-0,39	74	0,411	-7,71	134	0,083	-21,64	194	0,224	-12,98	254	0,205	-13,75	314	0,665	-3,54
15	0,950	-0,44	75	0,404	-7,86	135	0,083	-21,63	195	0,221	-13,12	255	0,211	-13,51	315	0,676	-3,41
16	0,944	-0,50	76	0,397	-8,02	136	0,084	-21,54	196	0,217	-13,27	256	0,217	-13,27	316	0,686	-3,27
17	0,937	-0,56	77	0,390	-8,17	137	0,085	-21,38	197	0,213	-13,43	257	0,223	-13,04	317	0,697	-3,14
18	0,930	-0,63	78	0,384	-8,32	138	0,088	-21,16	198	0,209	-13,61	258	0,229	-12,82	318	0,707	-3,01
19	0,923	-0,70	79	0,377	-8,47	139	0,090	-20,89	199	0,204	-13,79	259	0,234	-12,60	319	0,718	-2,88
20	0,915	-0,77	80	0,370	-8,63	140	0,094	-20,58	200	0,200	-13,99	260	0,240	-12,38	320	0,728	-2,75
21	0,907	-0,85	81	0,364	-8,78	141	0,097	-20,24	201	0,195	-14,19	261	0,246	-12,17	321	0,739	-2,63
22	0,899	-0,92	82	0,357	-8,94	142	0,101	-19,87	202	0,190	-14,41	262	0,252	-11,97	322	0,750	-2,50
23	0,891	-1,01	83	0,351	-9,09	143	0,106	-19,49	203	0,185	-14,64	263	0,258	-11,77	323	0,760	-2,38
24	0,882	-1,09	84	0,345	-9,25	144	0,111	-19,11	204	0,180	-14,89	264	0,264	-11,57	324	0,771	-2,26
25	0,873	-1,18	85	0,338	-9,41	145	0,116	-18,73	205	0,175	-15,14	265	0,270	-11,37	325	0,781	-2,15
26	0,864	-1,27	86	0,332	-9,57	146	0,121	-18,34	206	0,170	-15,41	266	0,276	-11,18	326	0,791	-2,03
27	0,854	-1,37	87	0,326	-9,73	147	0,126	-17,97	207	0,164	-15,69	267	0,282	-10,99	327	0,802	-1,92
28	0,845	-1,46	88	0,320	-9,89	148	0,132	-17,60	208	0,159	-15,98	268	0,288	-10,81	328	0,812	-1,81
29	0,835	-1,56	89	0,314	-10,06	149	0,137	-17,24	209	0,153	-16,28	269	0,294	-10,62	329	0,822	-1,71
30	0,825	-1,67	90	0,308	-10,23	150	0,143	-16,89	210	0,148	-16,60	270	0,300	-10,44	330	0,832	-1,60
31	0,816	-1,77	91	0,302	-10,40	151	0,149	-16,56	211	0,142	-16,93	271	0,307	-10,27	331	0,841	-1,50
32	0,805	-1,88	92	0,296	-10,57	152	0,154	-16,24	212	0,137	-17,26	272	0,313	-10,09	332	0,851	-1,40
33	0,795	-1,99	93	0,290	-10,74	153	0,160	-15,93	213	0,132	-17,61	273	0,319	-9,92	333	0,860	-1,31
34	0,785	-2,10	94	0,285	-10,92	154	0,165	-15,63	214	0,126	-17,97	274	0,326	-9,74	334	0,869	-1,22
35	0,775	-2,22	95	0,279	-11,10	155	0,171	-15,35	215	0,121	-18,34	275	0,332	-9,57	335	0,878	-1,13
36	0,764	-2,34	96	0,273	-11,28	156	0,176	-15,08	216	0,116	-18,70	276	0,339	-9,40	336	0,887	-1,04
37	0,754	-2,45	97	0,267	-11,47	157	0,181	-14,82	217	0,111	-19,07	277	0,345	-9,23	337	0,896	-0,96
38	0,743	-2,58	98	0,261	-11,66	158	0,187	-14,58	218	0,107	-19,44	278	0,352	-9,07	338	0,904	-0,88
39	0,733	-2,70	99	0,256	-11,85	159	0,192	-14,35	219	0,102	-19,80	279	0,359	-8,90	339	0,912	-0,80
40	0,722	-2,83	100	0,250	-12,05	160	0,197	-14,13	220	0,098	-20,15	280	0,366	-8,74	340	0,920	-0,73
41	0,712	-2,95	101	0,244	-12,25	161	0,201	-13,93	221	0,095	-20,47	281	0,373	-8,57	341	0,927	-0,65
42	0,701	-3,08	102	0,238	-12,46	162	0,206	-13,73	222	0,092	-20,77	282	0,380	-8,41	342	0,935	-0,59
43	0,691	-3,21	103	0,232	-12,67	163	0,210	-13,55	223	0,089	-21,03	283	0,387	-8,25	343	0,941	-0,52
44	0,680	-3,35	104	0,227	-12,89	164	0,214	-13,38	224	0,087	-21,24	284	0,394	-8,09	344	0,948	-0,46
45	0,670	-3,48	105	0,221	-13,12	165	0,218	-13,22	225	0,085	-21,39	285	0,402	-7,93	345	0,954	-0,41
46	0,659	-3,62	106	0,215	-13,35	166	0,222	-13,07	226	0,084	-21,48	286	0,409	-7,77	346	0,960	-0,35
47	0,649	-3,75	107	0,209	-13,59	167	0,226	-12,93	227	0,084	-21,51	287	0,417	-7,61	347	0,965	-0,31
48	0,639	-3,89	108	0,203	-13,83	168	0,229	-12,80	228	0,084	-21,47	288	0,424	-7,45	348	0,971	-0,26
49	0,629	-4,03	109	0,198	-14,09	169	0,232	-12,68	229	0,085	-21,36	289	0,432	-7,29	349	0,975	-0,22
50	0,619	-4,17	110	0,192	-14,35	170	0,235	-12,58	230	0,087	-21,20	290	0,440	-7,13	350	0,980	-0,18
51	0,609	-4,31	111	0,186	-14,61	171	0,238	-12,48	231	0,089	-20,98	291	0,448	-6,97	351	0,984	-0,14
52	0,599	-4,46	112	0,180	-14,89	172	0,240	-12,40	232	0,092	-20,72	292	0,456	-6,82	352	0,987	-0,11
53	0,589	-4,60	113	0,174	-15,18	173	0,242	-12,32	233	0,095	-20,42	293	0,464	-6,66	353	0,990	-0,09
54	0,579	-4,74	114	0,168	-15,47	174	0,244	-12,25	234	0,099	-20,10	294	0,473	-6,50	354	0,993	-0,06
55	0,570	-4,89	115	0,163	-15,78	175	0,246	-12,20	235	0,103	-19,76	295	0,481	-6,35	355	0,995	-0,04
56	0,560	-5,03	116	0,157	-16,10	176	0,247	-12,15	236	0,107	-19,40	296	0,490	-6,19	356	0,997	-0,03
57	0,551	-5,18	117	0,151	-16,42	177	0,248	-12,12	237	0,112	-19,04	297	0,499	-6,04	357	0,998	-0,01
58	0,542	-5,33	118	0,145	-16,76	178	0,249	-12,09	238	0,116	-18,68	298	0,508	-5,89	358	0,999	-0,01
59	0,533	-5,47	119	0,140	-17,10	179	0,249	-12,07	239	0,121	-18,32	299	0,517	-5,73	359	1,000	0,00

ANTENA SLOT CILÍNDRICA Cpol/Epol - DTV - UHF

IF TELECOM

Diagramas de Radiação Horizontal - Vpol

Diagrama 80°

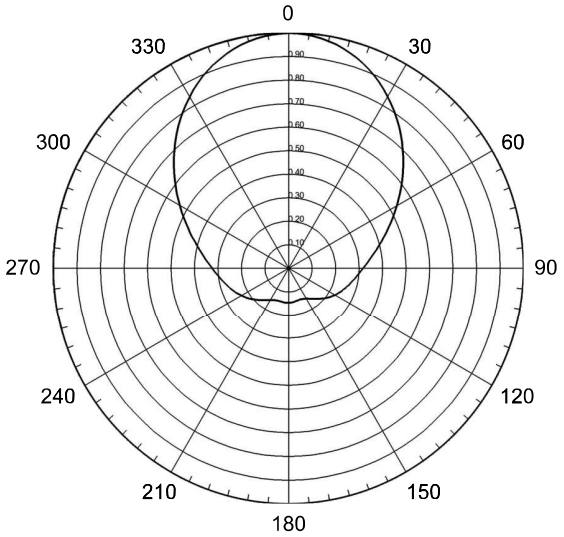

Ganho* **Vpol** por modelo				
Canal	Modelo	Relação H/V	Ganho*	Ganho (dBd)
14 - 52	IFSLC-C-2-80	50% x 50%	4,11	6,14
	IFSLC-C-4-80	50% x 50%	8,00	9,03
	IFSLC-C-6-80	50% x 50%	12,14	10,84
	IFSLC-C-8-80	50% x 50%	15,60	11,93
	IFSLC-C-12-80	50% x 50%	23,65	13,74
	IFSLC-C-16-80	50% x 50%	30,48	14,84
Ganho* **Vpol** por modelo				
Canal	Modelo	Relação H/V	Ganho*	Ganho (dBd)
14 - 52	IFSLC-E-2-80	70% x 30%	2,47	3,92
	IFSLC-E-4-80	70% x 30%	4,80	6,81
	IFSLC-E-6-80	70% x 30%	7,28	8,62
	IFSLC-E-8-80	70% x 30%	9,36	9,71
	IFSLC-E-12-80	70% x 30%	14,19	11,52
	IFSLC-E-16-80	70% x 30%	18,29	12,62
Ganho* **Vpol** por modelo				
Canal	Modelo	Relação H/V	Ganho*	Ganho (dBd)
14 - 52	IFSLC-E-2-80	80% x 20%	1,64	2,16
	IFSLC-E-4-80	80% x 20%	3,20	5,05
	IFSLC-E-6-80	80% x 20%	4,85	6,86
	IFSLC-E-8-80	80% x 20%	6,24	7,95
	IFSLC-E-12-80	80% x 20%	9,46	9,76
	IFSLC-E-16-80	80% x 20%	12,19	10,86

*Ganho em vezes sob dipolo de meia onda na direção máxima de radiação em **polarização vertical**.

Graus	E/Emáx	dB	Graus	E/Emáx	dB	Graus	E/Emáx	dB	Graus	E/Emáx	dB	Graus	E/Emáx	dB	Graus	E/Emáx	dB
0	1,000	0,00	60	0,533	-5,47	120	0,226	-12,92	180	0,146	-16,74	240	0,231	-12,74	300	0,533	-5,46
1	1,000	0,00	61	0,523	-5,63	121	0,223	-13,03	181	0,146	-16,74	241	0,233	-12,64	301	0,543	-5,31
2	0,999	-0,01	62	0,513	-5,79	122	0,220	-13,14	182	0,146	-16,74	242	0,236	-12,53	302	0,553	-5,15
3	0,998	-0,01	63	0,504	-5,95	123	0,218	-13,25	183	0,146	-16,74	243	0,239	-12,43	303	0,562	-5,00
4	0,997	-0,03	64	0,495	-6,11	124	0,215	-13,37	184	0,146	-16,74	244	0,242	-12,34	304	0,572	-4,84
5	0,995	-0,04	65	0,486	-6,28	125	0,212	-13,49	185	0,145	-16,75	245	0,244	-12,24	305	0,583	-4,69
6	0,993	-0,06	66	0,476	-6,44	126	0,209	-13,61	186	0,145	-16,75	246	0,247	-12,14	306	0,593	-4,54
7	0,991	-0,08	67	0,468	-6,60	127	0,206	-13,73	187	0,145	-16,76	247	0,250	-12,05	307	0,603	-4,39
8	0,988	-0,10	68	0,459	-6,76	128	0,203	-13,86	188	0,145	-16,77	248	0,253	-11,95	308	0,614	-4,24
9	0,985	-0,13	69	0,451	-6,93	129	0,200	-13,98	189	0,145	-16,78	249	0,255	-11,86	309	0,624	-4,10
10	0,981	-0,16	70	0,442	-7,09	130	0,197	-14,11	190	0,145	-16,79	250	0,258	-11,77	310	0,635	-3,95
11	0,977	-0,20	71	0,434	-7,25	131	0,194	-14,25	191	0,144	-16,80	251	0,261	-11,67	311	0,645	-3,81
12	0,973	-0,24	72	0,426	-7,41	132	0,191	-14,38	192	0,144	-16,81	252	0,264	-11,58	312	0,656	-3,66
13	0,969	-0,28	73	0,418	-7,57	133	0,188	-14,52	193	0,144	-16,82	253	0,266	-11,49	313	0,666	-3,52
14	0,964	-0,32	74	0,411	-7,72	134	0,185	-14,65	194	0,144	-16,83	254	0,269	-11,40	314	0,677	-3,39
15	0,958	-0,37	75	0,404	-7,88	135	0,182	-14,79	195	0,144	-16,83	255	0,272	-11,31	315	0,688	-3,25
16	0,953	-0,42	76	0,397	-8,03	136	0,179	-14,93	196	0,144	-16,83	256	0,275	-11,21	316	0,699	-3,12
17	0,947	-0,48	77	0,390	-8,19	137	0,176	-15,07	197	0,144	-16,83	257	0,278	-11,12	317	0,709	-2,98
18	0,940	-0,53	78	0,383	-8,34	138	0,174	-15,20	198	0,144	-16,82	258	0,281	-11,03	318	0,720	-2,85
19	0,934	-0,59	79	0,376	-8,49	139	0,171	-15,34	199	0,144	-16,80	259	0,284	-10,93	319	0,730	-2,73
20	0,927	-0,66	80	0,370	-8,63	140	0,168	-15,48	200	0,145	-16,79	260	0,287	-10,84	320	0,741	-2,60
21	0,920	-0,73	81	0,364	-8,78	141	0,166	-15,61	201	0,145	-16,76	261	0,290	-10,74	321	0,752	-2,48
22	0,912	-0,80	82	0,358	-8,92	142	0,163	-15,74	202	0,146	-16,73	262	0,294	-10,64	322	0,762	-2,36
23	0,905	-0,87	83	0,352	-9,06	143	0,161	-15,87	203	0,146	-16,69	263	0,297	-10,54	323	0,772	-2,24
24	0,897	-0,95	84	0,347	-9,20	144	0,159	-15,99	204	0,147	-16,65	264	0,301	-10,44	324	0,783	-2,13
25	0,889	-1,03	85	0,342	-9,33	145	0,157	-16,11	205	0,148	-16,60	265	0,304	-10,34	325	0,793	-2,02
26	0,880	-1,11	86	0,336	-9,46	146	0,154	-16,22	206	0,149	-16,54	266	0,308	-10,23	326	0,803	-1,91
27	0,872	-1,19	87	0,332	-9,59	147	0,153	-16,33	207	0,150	-16,47	267	0,312	-10,12	327	0,813	-1,80
28	0,863	-1,28	88	0,327	-9,71	148	0,151	-16,43	208	0,151	-16,40	268	0,316	-10,01	328	0,823	-1,70
29	0,854	-1,37	89	0,322	-9,84	149	0,149	-16,53	209	0,153	-16,32	269	0,320	-9,90	329	0,832	-1,59
30	0,844	-1,47	90	0,318	-9,96	150	0,148	-16,62	210	0,154	-16,24	270	0,324	-9,79	330	0,842	-1,50
31	0,835	-1,57	91	0,314	-10,07	151	0,146	-16,70	211	0,156	-16,15	271	0,328	-9,67	331	0,851	-1,40
32	0,825	-1,67	92	0,309	-10,19	152	0,145	-16,77	212	0,158	-16,05	272	0,333	-9,55	332	0,860	-1,31
33	0,816	-1,77	93	0,305	-10,30	153	0,144	-16,83	213	0,159	-15,95	273	0,338	-9,43	333	0,869	-1,22
34	0,806	-1,88	94	0,302	-10,41	154	0,143	-16,89	214	0,161	-15,85	274	0,343	-9,31	334	0,878	-1,13
35	0,796	-1,99	95	0,298	-10,52	155	0,142	-16,94	215	0,163	-15,74	275	0,348	-9,18	335	0,886	-1,05
36	0,785	-2,10	96	0,294	-10,62	156	0,142	-16,98	216	0,166	-15,62	276	0,353	-9,05	336	0,895	-0,97
37	0,775	-2,21	97	0,291	-10,72	157	0,141	-17,01	217	0,168	-15,50	277	0,358	-8,92	337	0,903	-0,89
38	0,765	-2,33	98	0,288	-10,82	158	0,141	-17,03	218	0,170	-15,38	278	0,364	-8,79	338	0,910	-0,82
39	0,754	-2,45	99	0,284	-10,92	159	0,141	-17,05	219	0,173	-15,26	279	0,369	-8,65	339	0,918	-0,75
40	0,744	-2,57	100	0,281	-11,02	160	0,140	-17,06	220	0,175	-15,14	280	0,375	-8,51	340	0,925	-0,68
41	0,733	-2,70	101	0,278	-11,11	161	0,140	-17,06	221	0,178	-15,01	281	0,381	-8,37	341	0,932	-0,61
42	0,722	-2,82	102	0,275	-11,20	162	0,140	-17,06	222	0,180	-14,88	282	0,388	-8,23	342	0,939	-0,55
43	0,712	-2,95	103	0,272	-11,30	163	0,140	-17,05	223	0,183	-14,76	283	0,394	-8,09	343	0,945	-0,49
44	0,701	-3,09	104	0,269	-11,39	164	0,141	-17,04	224	0,186	-14,63	284	0,401	-7,94	344	0,951	-0,44
45	0,690	-3,22	105	0,267	-11,48	165	0,141	-17,02	225	0,188	-14,50	285	0,408	-7,79	345	0,957	-0,38
46	0,679	-3,36	106	0,264	-11,57	166	0,141	-17,00	226	0,191	-14,37	286	0,415	-7,64	346	0,962	-0,34
47	0,669	-3,50	107	0,261	-11,66	167	0,142	-16,98	227	0,194	-14,25	287	0,422	-7,49	347	0,967	-0,29
48	0,658	-3,64	108	0,258	-11,75	168	0,142	-16,96	228	0,197	-14,12	288	0,430	-7,34	348	0,972	-0,25
49	0,647	-3,78	109	0,256	-11,84	169	0,142	-16,93	229	0,200	-14,00	289	0,437	-7,19	349	0,976	-0,21
50	0,636	-3,93	110	0,253	-11,93	170	0,143	-16,91	230	0,202	-13,87	290	0,445	-7,03	350	0,980	-0,17
51	0,626	-4,07	111	0,250	-12,03	171	0,143	-16,88	231	0,205	-13,75	291	0,453	-6,88	351	0,984	-0,14
52	0,615	-4,22	112	0,248	-12,12	172	0,144	-16,86	232	0,208	-13,63	292	0,461	-6,72	352	0,987	-0,11
53	0,604	-4,37	113	0,245	-12,21	173	0,144	-16,84	233	0,211	-13,52	293	0,470	-6,56	353	0,990	-0,09
54	0,594	-4,53	114	0,242	-12,31	174	0,144	-16,82	234	0,214	-13,40	294	0,478	-6,41	354	0,993	-0,06
55	0,583	-4,68	115	0,240	-12,40	175	0,145	-16,80	235	0,217	-13,28	295	0,487	-6,25	355	0,995	-0,04
56	0,573	-4,83	116	0,237	-12,50	176	0,145	-16,78	236	0,219	-13,17	296	0,496	-6,09	356	0,997	-0,03
57	0,563	-4,99	117	0,234	-12,60	177	0,145	-16,77	237	0,222	-13,06	297	0,505	-5,93	357	0,998	-0,02
58	0,553	-5,15	118	0,232	-12,71	178	0,145	-16,76	238	0,225	-12,95	298	0,514	-5,78	358	0,999	-0,01
59	0,543	-5,31	119	0,229	-12,81	179	0,145	-16,75	239	0,228	-12,85	299	0,524	-5,62	359	1,000	0,00

ANTENA SLOT CILÍNDRICA Cpol/Epol - DTV - UHF

IF TELECOM

Diagramas de Radiação Horizontal - Hpol

Diagrama 140°

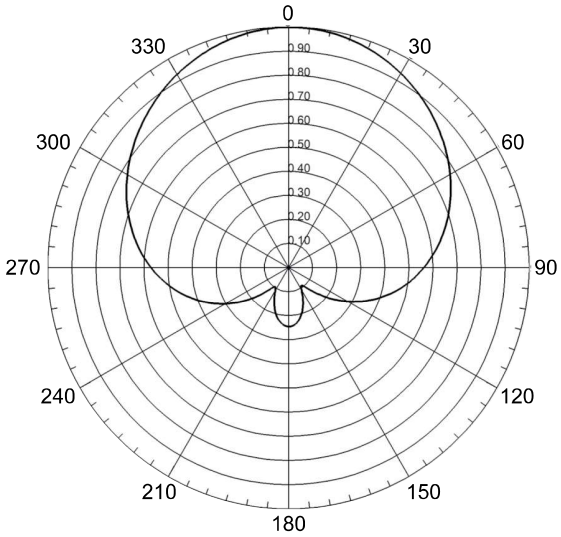

Ganho* **Hpol** por modelo				
Canal	Modelo	Relação H/V	Ganho*	Ganho (dBd)
14 - 52	IFSLC-C-2-140	50% x 50%	2,85	4,55
	IFSLC-C-4-140	50% x 50%	5,55	7,44
	IFSLC-C-6-140	50% x 50%	8,40	9,24
	IFSLC-C-8-140	50% x 50%	10,80	10,33
	IFSLC-C-12-140	50% x 50%	16,35	12,14
	IFSLC-C-16-140	50% x 50%	21,10	13,24
Ganho* **Hpol** por modelo				
Canal	Modelo	Relação H/V	Ganho*	Ganho (dBd)
14 - 52	IFSLC-E-2-140	70% x 30%	3,99	6,01
	IFSLC-E-4-140	70% x 30%	7,77	8,90
	IFSLC-E-6-140	70% x 30%	11,76	10,70
	IFSLC-E-8-140	70% x 30%	15,12	11,80
	IFSLC-E-12-140	70% x 30%	22,89	13,60
	IFSLC-E-16-140	70% x 30%	29,54	14,70
Ganho* **Hpol** por modelo				
Canal	Modelo	Relação H/V	Ganho*	Ganho (dBd)
14 - 52	IFSLC-E-2-140	80% x 20%	4,56	6,59
	IFSLC-E-4-140	80% x 20%	8,88	9,48
	IFSLC-E-6-140	80% x 20%	13,44	11,28
	IFSLC-E-8-140	80% x 20%	17,28	12,38
	IFSLC-E-12-140	80% x 20%	26,16	14,18
	IFSLC-E-16-140	80% x 20%	33,76	15,28

*Ganho em vezes sob dipolo de meia onda na direção máxima de radiação em **polarização horizontal.**

Graus	E/Emáx	dB	Graus	E/Emáx	dB	Graus	E/Emáx	dB	Graus	E/Emáx	dB	Graus	E/Emáx	dB	Graus	E/Emáx	dB
0	1,000	0,00	60	0,776	-2,20	120	0,282	-10,99	180	0,246	-12,19	240	0,301	-10,42	300	0,772	-2,25
1	1,000	0,00	61	0,770	-2,27	121	0,272	-11,32	181	0,245	-12,20	241	0,311	-10,14	301	0,778	-2,18
2	1,000	0,00	62	0,764	-2,34	122	0,261	-11,65	182	0,245	-12,23	242	0,321	-9,86	302	0,783	-2,12
3	1,000	0,00	63	0,758	-2,41	123	0,251	-12,00	183	0,243	-12,28	243	0,331	-9,60	303	0,789	-2,06
4	0,999	-0,01	64	0,751	-2,48	124	0,241	-12,37	184	0,242	-12,34	244	0,341	-9,34	304	0,795	-1,99
5	0,999	-0,01	65	0,745	-2,56	125	0,231	-12,74	185	0,240	-12,41	245	0,351	-9,10	305	0,801	-1,93
6	0,998	-0,02	66	0,739	-2,63	126	0,220	-13,14	186	0,237	-12,50	246	0,361	-8,86	306	0,806	-1,87
7	0,997	-0,03	67	0,732	-2,71	127	0,210	-13,55	187	0,234	-12,60	247	0,370	-8,63	307	0,812	-1,81
8	0,996	-0,04	68	0,726	-2,79	128	0,200	-13,97	188	0,231	-12,72	248	0,380	-8,40	308	0,817	-1,75
9	0,994	-0,05	69	0,719	-2,87	129	0,190	-14,42	189	0,228	-12,86	249	0,390	-8,19	309	0,823	-1,69
10	0,993	-0,06	70	0,712	-2,95	130	0,180	-14,88	190	0,224	-13,01	250	0,399	-7,98	310	0,828	-1,64
11	0,991	-0,08	71	0,705	-3,03	131	0,171	-15,35	191	0,219	-13,17	251	0,408	-7,78	311	0,834	-1,58
12	0,990	-0,09	72	0,699	-3,12	132	0,161	-15,85	192	0,215	-13,36	252	0,418	-7,58	312	0,839	-1,52
13	0,988	-0,11	73	0,692	-3,20	133	0,152	-16,36	193	0,210	-13,55	253	0,427	-7,39	313	0,844	-1,47
14	0,986	-0,13	74	0,685	-3,29	134	0,143	-16,88	194	0,205	-13,77	254	0,436	-7,21	314	0,850	-1,42
15	0,983	-0,15	75	0,678	-3,38	135	0,135	-17,41	195	0,199	-14,01	255	0,445	-7,03	315	0,855	-1,36
16	0,981	-0,17	76	0,671	-3,47	136	0,127	-17,94	196	0,194	-14,26	256	0,454	-6,86	316	0,860	-1,31
17	0,978	-0,19	77	0,663	-3,56	137	0,119	-18,47	197	0,188	-14,53	257	0,463	-6,69	317	0,865	-1,26
18	0,976	-0,21	78	0,656	-3,66	138	0,113	-18,98	198	0,182	-14,82	258	0,472	-6,53	318	0,870	-1,21
19	0,973	-0,24	79	0,649	-3,76	139	0,106	-19,45	199	0,175	-15,13	259	0,480	-6,37	319	0,875	-1,16
20	0,970	-0,27	80	0,642	-3,86	140	0,101	-19,88	200	0,169	-15,45	260	0,489	-6,21	320	0,880	-1,11
21	0,967	-0,29	81	0,634	-3,96	141	0,097	-20,24	201	0,162	-15,80	261	0,498	-6,06	321	0,885	-1,06
22	0,963	-0,32	82	0,627	-4,06	142	0,094	-20,51	202	0,156	-16,16	262	0,506	-5,92	322	0,890	-1,01
23	0,960	-0,35	83	0,619	-4,17	143	0,093	-20,67	203	0,149	-16,55	263	0,514	-5,78	323	0,895	-0,97
24	0,957	-0,38	84	0,611	-4,28	144	0,092	-20,71	204	0,142	-16,95	264	0,523	-5,64	324	0,899	-0,92
25	0,953	-0,42	85	0,604	-4,39	145	0,093	-20,64	205	0,136	-17,36	265	0,531	-5,50	325	0,904	-0,88
26	0,949	-0,45	86	0,596	-4,50	146	0,095	-20,46	206	0,129	-17,78	266	0,539	-5,37	326	0,909	-0,83
27	0,946	-0,49	87	0,588	-4,62	147	0,098	-20,19	207	0,123	-18,20	267	0,547	-5,24	327	0,913	-0,79
28	0,942	-0,52	88	0,580	-4,73	148	0,102	-19,84	208	0,117	-18,62	268	0,555	-5,12	328	0,918	-0,75
29	0,938	-0,56	89	0,572	-4,86	149	0,107	-19,45	209	0,112	-19,03	269	0,563	-5,00	329	0,922	-0,71
30	0,933	-0,60	90	0,564	-4,98	150	0,112	-19,03	210	0,107	-19,41	270	0,570	-4,88	330	0,926	-0,67
31	0,929	-0,64	91	0,555	-5,11	151	0,118	-18,58	211	0,103	-19,74	271	0,578	-4,76	331	0,930	-0,63
32	0,925	-0,68	92	0,547	-5,24	152	0,124	-18,14	212	0,100	-20,01	272	0,586	-4,65	332	0,935	-0,59
33	0,921	-0,72	93	0,539	-5,38	153	0,130	-17,70	213	0,098	-20,20	273	0,593	-4,54	333	0,939	-0,55
34	0,916	-0,76	94	0,530	-5,51	154	0,137	-17,26	214	0,097	-20,30	274	0,601	-4,43	334	0,942	-0,51
35	0,912	-0,80	95	0,522	-5,65	155	0,144	-16,84	215	0,097	-20,28	275	0,608	-4,32	335	0,946	-0,48
36	0,907	-0,85	96	0,513	-5,80	156	0,151	-16,44	216	0,098	-20,16	276	0,615	-4,22	336	0,950	-0,44
37	0,902	-0,89	97	0,504	-5,95	157	0,157	-16,06	217	0,101	-19,93	277	0,623	-4,12	337	0,954	-0,41
38	0,897	-0,94	98	0,495	-6,10	158	0,164	-15,70	218	0,104	-19,62	278	0,630	-4,02	338	0,957	-0,38
39	0,893	-0,99	99	0,486	-6,26	159	0,171	-15,35	219	0,109	-19,23	279	0,637	-3,92	339	0,961	-0,35
40	0,888	-1,04	100	0,477	-6,42	160	0,177	-15,03	220	0,115	-18,79	280	0,644	-3,82	340	0,964	-0,32
41	0,883	-1,08	101	0,468	-6,59	161	0,183	-14,73	221	0,121	-18,32	281	0,651	-3,73	341	0,967	-0,29
42	0,878	-1,13	102	0,459	-6,76	162	0,190	-14,44	222	0,129	-17,82	282	0,658	-3,64	342	0,970	-0,26
43	0,872	-1,19	103	0,450	-6,94	163	0,195	-14,18	223	0,136	-17,31	283	0,665	-3,55	343	0,973	-0,24
44	0,867	-1,24	104	0,441	-7,12	164	0,201	-13,93	224	0,145	-16,80	284	0,671	-3,46	344	0,976	-0,21
45	0,862	-1,29	105	0,431	-7,31	165	0,206	-13,70	225	0,153	-16,30	285	0,678	-3,37	345	0,979	-0,19
46	0,857	-1,34	106	0,422	-7,50	166	0,212	-13,49	226	0,162	-15,80	286	0,685	-3,29	346	0,981	-0,17
47	0,851	-1,40	107	0,412	-7,70	167	0,216	-13,30	227	0,171	-15,32	287	0,691	-3,21	347	0,983	-0,14
48	0,846	-1,45	108	0,403	-7,90	168	0,221	-13,12	228	0,181	-14,85	288	0,698	-3,13	348	0,986	-0,13
49	0,840	-1,51	109	0,393	-8,12	169	0,225	-12,96	229	0,191	-14,40	289	0,704	-3,05	349	0,988	-0,11
50	0,835	-1,57	110	0,383	-8,34	170	0,229	-12,81	230	0,200	-13,96	290	0,711	-2,97	350	0,990	-0,09
51	0,829	-1,63	111	0,373	-8,56	171	0,232	-12,68	231	0,210	-13,54	291	0,717	-2,89	351	0,991	-0,07
52	0,824	-1,69	112	0,363	-8,80	172	0,235	-12,57	232	0,220	-13,14	292	0,723	-2,81	352	0,993	-0,06
53	0,818	-1,75	113	0,353	-9,04	173	0,238	-12,47	233	0,230	-12,75	293	0,730	-2,74	353	0,995	-0,05
54	0,812	-1,81	114	0,343	-9,29	174	0,240	-12,39	234	0,240	-12,38	294	0,736	-2,67	354	0,996	-0,04
55	0,806	-1,87	115	0,333	-9,55	175	0,242	-12,32	235	0,251	-12,02	295	0,742	-2,59	355	0,997	-0,03
56	0,800	-1,93	116	0,323	-9,82	176	0,244	-12,26	236	0,261	-11,68	296	0,748	-2,52	356	0,998	-0,02
57	0,794	-2,00	117	0,313	-10,09	177	0,245	-12,22	237	0,271	-11,34	297	0,754	-2,45	357	0,999	-0,01
58	0,788	-2,06	118	0,303	-10,38	178	0,246	-12,20	238	0,281	-11,02	298	0,760	-2,38	358	0,999	-0,01
59	0,782	-2,13	119	0,292	-10,68	179	0,246	-12,18	239	0,291	-10,72	299	0,766	-2,32	359	1,000	0,00

ANTENA SLOT CILÍNDRICA Cpol/Epol - DTV - UHF

IF TELECOM

Diagramas de Radiação Horizontal - Vpol

Diagrama 140°

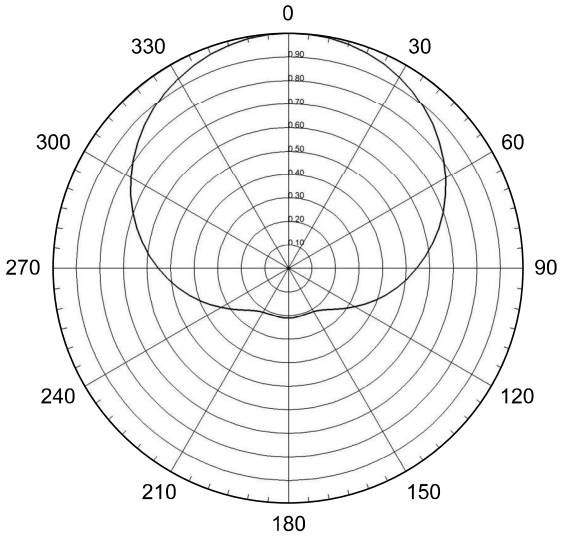

Ganho* **Vpol** por modelo				
Canal	Modelo	Relação H/V	Ganho*	Ganho (dBd)
14 - 52	IFSLC-C-2-140	50% x 50%	2,85	4,55
	IFSLC-C-4-140	50% x 50%	5,55	7,44
	IFSLC-C-6-140	50% x 50%	8,40	9,24
	IFSLC-C-8-140	50% x 50%	10,80	10,33
	IFSLC-C-12-140	50% x 50%	16,35	12,14
	IFSLC-C-16-140	50% x 50%	21,10	13,24
Ganho* **Vpol** por modelo				
Canal	Modelo	Relação H/V	Ganho*	Ganho (dBd)
14 - 52	IFSLC-E-2-140	70% x 30%	1,71	2,33
	IFSLC-E-4-140	70% x 30%	3,33	5,22
	IFSLC-E-6-140	70% x 30%	5,04	7,02
	IFSLC-E-8-140	70% x 30%	6,48	8,12
	IFSLC-E-12-140	70% x 30%	9,81	9,92
	IFSLC-E-16-140	70% x 30%	12,66	11,02
Ganho* **Vpol** por modelo				
Canal	Modelo	Relação H/V	Ganho*	Ganho (dBd)
14 - 52	IFSLC-E-2-140	80% x 20%	1,14	0,57
	IFSLC-E-4-140	80% x 20%	2,22	3,46
	IFSLC-E-6-140	80% x 20%	3,36	5,26
	IFSLC-E-8-140	80% x 20%	4,32	6,35
	IFSLC-E-12-140	80% x 20%	6,54	8,16
	IFSLC-E-16-140	80% x 20%	8,44	9,26

*Ganho em vezes sob dipolo de meia onda na direção máxima de radiação em **polarização vertical**.

Graus	E/Emáx	dB	Graus	E/Emáx	dB	Graus	E/Emáx	dB	Graus	E/Emáx	dB	Graus	E/Emáx	dB	Graus	E/Emáx	dB
0	1,000	0,00	60	0,772	-2,25	120	0,324	-9,78	180	0,211	-13,52	240	0,330	-9,63	300	0,773	-2,24
1	1,000	0,00	61	0,765	-2,33	121	0,318	-9,95	181	0,211	-13,52	241	0,337	-9,46	301	0,779	-2,17
2	1,000	0,00	62	0,758	-2,41	122	0,312	-10,12	182	0,211	-13,52	242	0,343	-9,29	302	0,786	-2,09
3	1,000	0,00	63	0,751	-2,49	123	0,306	-10,29	183	0,211	-13,52	243	0,350	-9,12	303	0,792	-2,02
4	0,999	0,00	64	0,744	-2,57	124	0,300	-10,46	184	0,211	-13,52	244	0,357	-8,95	304	0,799	-1,95
5	0,999	-0,01	65	0,736	-2,66	125	0,294	-10,63	185	0,211	-13,52	245	0,364	-8,78	305	0,805	-1,89
6	0,998	-0,01	66	0,729	-2,74	126	0,288	-10,80	186	0,211	-13,52	246	0,371	-8,62	306	0,811	-1,82
7	0,998	-0,02	67	0,722	-2,83	127	0,283	-10,96	187	0,211	-13,53	247	0,378	-8,45	307	0,817	-1,75
8	0,997	-0,03	68	0,715	-2,92	128	0,278	-11,13	188	0,211	-13,53	248	0,385	-8,29	308	0,823	-1,69
9	0,996	-0,04	69	0,707	-3,01	129	0,273	-11,29	189	0,211	-13,53	249	0,392	-8,13	309	0,829	-1,63
10	0,994	-0,05	70	0,700	-3,10	130	0,268	-11,45	190	0,210	-13,54	250	0,400	-7,96	310	0,835	-1,56
11	0,993	-0,06	71	0,692	-3,19	131	0,263	-11,60	191	0,210	-13,54	251	0,407	-7,81	311	0,841	-1,50
12	0,992	-0,07	72	0,685	-3,29	132	0,258	-11,75	192	0,210	-13,55	252	0,415	-7,65	312	0,847	-1,45
13	0,990	-0,09	73	0,677	-3,38	133	0,254	-11,90	193	0,210	-13,55	253	0,422	-7,49	313	0,852	-1,39
14	0,988	-0,10	74	0,670	-3,48	134	0,250	-12,04	194	0,210	-13,56	254	0,430	-7,34	314	0,858	-1,33
15	0,986	-0,12	75	0,662	-3,58	135	0,246	-12,18	195	0,210	-13,56	255	0,437	-7,19	315	0,863	-1,28
16	0,984	-0,14	76	0,655	-3,68	136	0,242	-12,31	196	0,210	-13,56	256	0,445	-7,04	316	0,869	-1,22
17	0,982	-0,16	77	0,647	-3,78	137	0,239	-12,44	197	0,210	-13,57	257	0,452	-6,89	317	0,874	-1,17
18	0,980	-0,18	78	0,639	-3,89	138	0,236	-12,56	198	0,210	-13,57	258	0,460	-6,74	318	0,879	-1,12
19	0,977	-0,20	79	0,631	-3,99	139	0,232	-12,67	199	0,210	-13,57	259	0,468	-6,60	319	0,885	-1,07
20	0,975	-0,22	80	0,624	-4,10	140	0,230	-12,78	200	0,210	-13,56	260	0,476	-6,46	320	0,890	-1,02
21	0,972	-0,25	81	0,616	-4,21	141	0,227	-12,88	201	0,210	-13,56	261	0,483	-6,32	321	0,895	-0,97
22	0,969	-0,27	82	0,608	-4,32	142	0,224	-12,98	202	0,210	-13,55	262	0,491	-6,18	322	0,899	-0,92
23	0,966	-0,30	83	0,600	-4,43	143	0,222	-13,07	203	0,210	-13,54	263	0,499	-6,04	323	0,904	-0,88
24	0,963	-0,33	84	0,593	-4,54	144	0,220	-13,15	204	0,211	-13,53	264	0,506	-5,91	324	0,909	-0,83
25	0,959	-0,36	85	0,585	-4,66	145	0,218	-13,22	205	0,211	-13,51	265	0,514	-5,78	325	0,913	-0,79
26	0,956	-0,39	86	0,577	-4,78	146	0,217	-13,29	206	0,212	-13,49	266	0,522	-5,65	326	0,918	-0,74
27	0,952	-0,42	87	0,569	-4,89	147	0,215	-13,35	207	0,212	-13,47	267	0,530	-5,52	327	0,922	-0,70
28	0,949	-0,46	88	0,561	-5,02	148	0,214	-13,40	208	0,213	-13,44	268	0,538	-5,39	328	0,926	-0,66
29	0,945	-0,49	89	0,554	-5,14	149	0,213	-13,45	209	0,214	-13,41	269	0,545	-5,27	329	0,931	-0,62
30	0,941	-0,53	90	0,546	-5,26	150	0,212	-13,49	210	0,215	-13,37	270	0,553	-5,14	330	0,935	-0,59
31	0,937	-0,57	91	0,538	-5,39	151	0,211	-13,53	211	0,216	-13,32	271	0,561	-5,02	331	0,939	-0,55
32	0,932	-0,61	92	0,530	-5,51	152	0,210	-13,56	212	0,217	-13,27	272	0,569	-4,90	332	0,942	-0,52
33	0,928	-0,65	93	0,522	-5,64	153	0,209	-13,58	213	0,218	-13,21	273	0,576	-4,79	333	0,946	-0,48
34	0,924	-0,69	94	0,514	-5,77	154	0,209	-13,60	214	0,220	-13,15	274	0,584	-4,67	334	0,950	-0,45
35	0,919	-0,73	95	0,507	-5,91	155	0,208	-13,62	215	0,222	-13,08	275	0,592	-4,56	335	0,953	-0,42
36	0,914	-0,78	96	0,499	-6,04	156	0,208	-13,63	216	0,224	-13,01	276	0,599	-4,45	336	0,957	-0,39
37	0,910	-0,82	97	0,491	-6,18	157	0,208	-13,64	217	0,226	-12,92	277	0,607	-4,34	337	0,960	-0,36
38	0,905	-0,87	98	0,483	-6,32	158	0,208	-13,64	218	0,228	-12,83	278	0,615	-4,23	338	0,963	-0,33
39	0,900	-0,92	99	0,476	-6,46	159	0,208	-13,65	219	0,231	-12,74	279	0,622	-4,12	339	0,966	-0,30
40	0,894	-0,97	100	0,468	-6,60	160	0,208	-13,65	220	0,233	-12,64	280	0,630	-4,02	340	0,969	-0,27
41	0,889	-1,02	101	0,460	-6,74	161	0,208	-13,64	221	0,236	-12,53	281	0,637	-3,91	341	0,972	-0,25
42	0,884	-1,07	102	0,453	-6,89	162	0,208	-13,64	222	0,240	-12,41	282	0,645	-3,81	342	0,974	-0,23
43	0,878	-1,13	103	0,445	-7,03	163	0,208	-13,64	223	0,243	-12,29	283	0,652	-3,71	343	0,977	-0,20
44	0,873	-1,18	104	0,437	-7,18	164	0,208	-13,63	224	0,247	-12,16	284	0,660	-3,61	344	0,979	-0,18
45	0,867	-1,24	105	0,430	-7,33	165	0,208	-13,62	225	0,250	-12,03	285	0,667	-3,52	345	0,982	-0,16
46	0,861	-1,30	106	0,422	-7,49	166	0,209	-13,61	226	0,254	-11,89	286	0,675	-3,42	346	0,984	-0,14
47	0,856	-1,36	107	0,415	-7,64	167	0,209	-13,60	227	0,259	-11,75	287	0,682	-3,33	347	0,986	-0,12
48	0,850	-1,42	108	0,407	-7,80	168	0,209	-13,59	228	0,263	-11,60	288	0,689	-3,23	348	0,988	-0,11
49	0,844	-1,48	109	0,400	-7,96	169	0,209	-13,59	229	0,268	-11,45	289	0,696	-3,14	349	0,989	-0,09
50	0,837	-1,54	110	0,393	-8,12	170	0,209	-13,58	230	0,272	-11,29	290	0,704	-3,05	350	0,991	-0,08
51	0,831	-1,61	111	0,386	-8,28	171	0,210	-13,57	231	0,277	-11,14	291	0,711	-2,97	351	0,993	-0,06
52	0,825	-1,67	112	0,378	-8,44	172	0,210	-13,56	232	0,283	-10,98	292	0,718	-2,88	352	0,994	-0,05
53	0,819	-1,74	113	0,371	-8,60	173	0,210	-13,55	233	0,288	-10,81	293	0,725	-2,79	353	0,995	-0,04
54	0,812	-1,81	114	0,364	-8,77	174	0,210	-13,55	234	0,294	-10,65	294	0,732	-2,71	354	0,996	-0,03
55	0,806	-1,88	115	0,357	-8,94	175	0,210	-13,54	235	0,299	-10,48	295	0,739	-2,63	355	0,997	-0,02
56	0,799	-1,95	116	0,351	-9,10	176	0,211	-13,53	236	0,305	-10,31	296	0,746	-2,55	356	0,998	-0,02
57	0,792	-2,02	117	0,344	-9,27	177	0,211	-13,53	237	0,311	-10,14	297	0,753	-2,47	357	0,999	-0,01
58	0,786	-2,10	118	0,337	-9,44	178	0,211	-13,52	238	0,317	-9,97	298	0,759	-2,39	358	0,999	-0,01
59	0,779	-2,17	119	0,331	-9,61	179	0,211	-13,52	239	0,324	-9,80	299	0,766	-2,32	359	1,000	0,00

ANTENA SLOT CILÍNDRICA Cpol/Epol - DTV - UHF

IF TELECOM

Diagramas de Radiação Horizontal - Hpol

Diagrama 220°

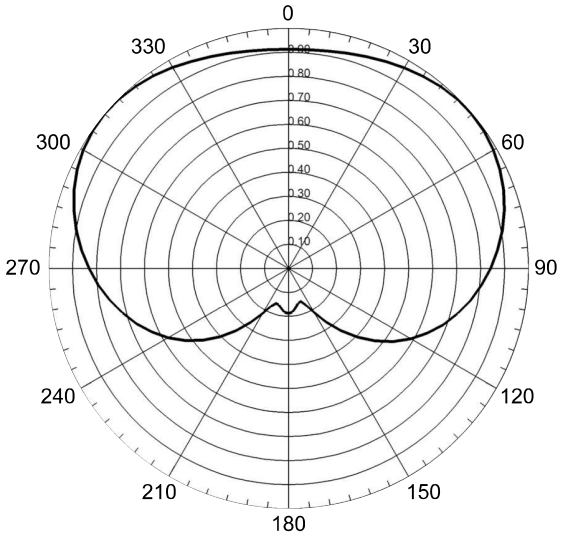

Ganho* **Hpol** por modelo				
Canal	Modelo	Relação H/V	Ganho*	Ganho (dBd)
14 - 52	IFSLC-C-2-220	50% x 50%	1,95	2,90
	IFSLC-C-4-220	50% x 50%	3,85	5,85
	IFSLC-C-6-220	50% x 50%	5,80	7,63
	IFSLC-C-8-220	50% x 50%	7,50	8,75
	IFSLC-C-12-220	50% x 50%	11,35	10,55
	IFSLC-C-16-220	50% x 50%	14,60	11,64
Ganho* **Hpol** por modelo				
Canal	Modelo	Relação H/V	Ganho*	Ganho (dBd)
14 - 52	IFSLC-E-2-220	70% x 30%	2,73	4,36
	IFSLC-E-4-220	70% x 30%	5,39	7,32
	IFSLC-E-6-220	70% x 30%	8,12	9,10
	IFSLC-E-8-220	70% x 30%	10,50	10,21
	IFSLC-E-12-220	70% x 30%	15,89	12,01
	IFSLC-E-16-220	70% x 30%	20,44	13,10
Ganho* **Hpol** por modelo				
Canal	Modelo	Relação H/V	Ganho*	Ganho (dBd)
14 - 52	IFSLC-E-2-220	80% x 20%	3,12	4,94
	IFSLC-E-4-220	80% x 20%	6,16	7,90
	IFSLC-E-6-220	80% x 20%	9,28	9,68
	IFSLC-E-8-220	80% x 20%	12,00	10,79
	IFSLC-E-12-220	80% x 20%	18,16	12,59
	IFSLC-E-16-220	80% x 20%	23,36	13,68

*Ganho em vezes sob dipolo de meia onda na direção máxima de radiação em **polarização horizontal**.

Graus	E/Emáx	dB	Graus	E/Emáx	dB	Graus	E/Emáx	dB	Graus	E/Emáx	dB	Graus	E/Emáx	dB	Graus	E/Emáx	dB
0	0,913	-0,79	60	0,986	-0,12	120	0,588	-4,61	180	0,189	-14,47	240	0,578	-4,76	300	0,987	-0,11
1	0,913	-0,79	61	0,984	-0,14	121	0,578	-4,77	181	0,189	-14,47	241	0,589	-4,60	301	0,989	-0,09
2	0,913	-0,79	62	0,981	-0,17	122	0,566	-4,94	182	0,188	-14,50	242	0,599	-4,46	302	0,992	-0,07
3	0,913	-0,79	63	0,978	-0,19	123	0,555	-5,11	183	0,187	-14,54	243	0,609	-4,31	303	0,993	-0,06
4	0,914	-0,78	64	0,975	-0,22	124	0,544	-5,29	184	0,186	-14,61	244	0,619	-4,17	304	0,995	-0,04
5	0,914	-0,78	65	0,972	-0,24	125	0,532	-5,48	185	0,184	-14,69	245	0,628	-4,04	305	0,997	-0,03
6	0,915	-0,77	66	0,969	-0,27	126	0,520	-5,67	186	0,182	-14,79	246	0,638	-3,91	306	0,998	-0,02
7	0,916	-0,76	67	0,965	-0,31	127	0,508	-5,88	187	0,180	-14,91	247	0,647	-3,78	307	0,999	-0,01
8	0,917	-0,75	68	0,962	-0,34	128	0,496	-6,09	188	0,177	-15,04	248	0,656	-3,66	308	0,999	-0,01
9	0,918	-0,74	69	0,958	-0,38	129	0,484	-6,31	189	0,174	-15,18	249	0,665	-3,54	309	1,000	0,00
10	0,919	-0,73	70	0,954	-0,41	130	0,471	-6,53	190	0,171	-15,34	250	0,674	-3,42	310	1,000	0,00
11	0,921	-0,72	71	0,949	-0,45	131	0,459	-6,77	191	0,168	-15,50	251	0,683	-3,31	311	1,000	0,00
12	0,922	-0,70	72	0,945	-0,49	132	0,446	-7,02	192	0,165	-15,66	252	0,692	-3,20	312	1,000	0,00
13	0,924	-0,69	73	0,940	-0,54	133	0,433	-7,27	193	0,162	-15,82	253	0,700	-3,10	313	0,999	-0,01
14	0,926	-0,67	74	0,935	-0,58	134	0,420	-7,54	194	0,159	-15,96	254	0,709	-2,99	314	0,999	-0,01
15	0,928	-0,65	75	0,930	-0,63	135	0,406	-7,82	195	0,157	-16,09	255	0,717	-2,89	315	0,998	-0,02
16	0,929	-0,64	76	0,925	-0,67	136	0,393	-8,11	196	0,155	-16,20	256	0,725	-2,79	316	0,997	-0,03
17	0,932	-0,62	77	0,920	-0,72	137	0,380	-8,41	197	0,154	-16,27	257	0,733	-2,69	317	0,995	-0,04
18	0,934	-0,60	78	0,915	-0,77	138	0,366	-8,72	198	0,153	-16,31	258	0,741	-2,60	318	0,994	-0,05
19	0,936	-0,58	79	0,909	-0,83	139	0,353	-9,05	199	0,153	-16,29	259	0,749	-2,51	319	0,992	-0,07
20	0,938	-0,55	80	0,904	-0,88	140	0,339	-9,39	200	0,154	-16,23	260	0,757	-2,42	320	0,990	-0,08
21	0,941	-0,53	81	0,898	-0,93	141	0,326	-9,74	201	0,156	-16,11	261	0,765	-2,33	321	0,988	-0,10
22	0,943	-0,51	82	0,892	-0,99	142	0,313	-10,10	202	0,160	-15,94	262	0,772	-2,24	322	0,986	-0,12
23	0,946	-0,49	83	0,886	-1,05	143	0,299	-10,48	203	0,164	-15,71	263	0,780	-2,16	323	0,984	-0,14
24	0,948	-0,46	84	0,880	-1,11	144	0,286	-10,87	204	0,169	-15,44	264	0,788	-2,07	324	0,982	-0,16
25	0,951	-0,44	85	0,874	-1,17	145	0,273	-11,27	205	0,175	-15,13	265	0,795	-1,99	325	0,979	-0,18
26	0,953	-0,41	86	0,868	-1,23	146	0,260	-11,69	206	0,182	-14,78	266	0,802	-1,91	326	0,977	-0,20
27	0,956	-0,39	87	0,861	-1,30	147	0,248	-12,11	207	0,190	-14,41	267	0,810	-1,83	327	0,974	-0,23
28	0,959	-0,37	88	0,855	-1,36	148	0,236	-12,55	208	0,199	-14,02	268	0,817	-1,76	328	0,971	-0,25
29	0,961	-0,34	89	0,848	-1,43	149	0,224	-12,99	209	0,208	-13,62	269	0,824	-1,68	329	0,969	-0,28
30	0,964	-0,32	90	0,842	-1,50	150	0,213	-13,43	210	0,219	-13,21	270	0,831	-1,61	330	0,966	-0,30
31	0,967	-0,29	91	0,835	-1,57	151	0,202	-13,87	211	0,229	-12,80	271	0,838	-1,53	331	0,963	-0,33
32	0,969	-0,27	92	0,828	-1,64	152	0,192	-14,31	212	0,240	-12,39	272	0,845	-1,46	332	0,960	-0,35
33	0,972	-0,25	93	0,821	-1,71	153	0,183	-14,74	213	0,252	-11,98	273	0,852	-1,39	333	0,957	-0,38
34	0,974	-0,23	94	0,814	-1,79	154	0,175	-15,14	214	0,264	-11,58	274	0,858	-1,33	334	0,955	-0,40
35	0,977	-0,20	95	0,807	-1,86	155	0,167	-15,52	215	0,276	-11,19	275	0,865	-1,26	335	0,952	-0,43
36	0,979	-0,18	96	0,800	-1,94	156	0,161	-15,86	216	0,288	-10,81	276	0,872	-1,19	336	0,949	-0,45
37	0,981	-0,16	97	0,792	-2,02	157	0,156	-16,15	217	0,301	-10,44	277	0,878	-1,13	337	0,946	-0,48
38	0,983	-0,14	98	0,785	-2,10	158	0,151	-16,39	218	0,313	-10,08	278	0,885	-1,07	338	0,944	-0,50
39	0,986	-0,13	99	0,777	-2,19	159	0,148	-16,57	219	0,326	-9,73	279	0,891	-1,00	339	0,941	-0,53
40	0,987	-0,11	100	0,770	-2,27	160	0,146	-16,68	220	0,339	-9,40	280	0,897	-0,94	340	0,939	-0,55
41	0,989	-0,10	101	0,762	-2,36	161	0,146	-16,74	221	0,352	-9,07	281	0,903	-0,89	341	0,936	-0,57
42	0,991	-0,08	102	0,754	-2,45	162	0,146	-16,73	222	0,365	-8,76	282	0,909	-0,83	342	0,934	-0,59
43	0,992	-0,07	103	0,746	-2,54	163	0,147	-16,67	223	0,378	-8,46	283	0,915	-0,77	343	0,932	-0,62
44	0,993	-0,06	104	0,738	-2,64	164	0,149	-16,56	224	0,390	-8,17	284	0,920	-0,72	344	0,930	-0,63
45	0,994	-0,05	105	0,730	-2,74	165	0,151	-16,42	225	0,403	-7,89	285	0,926	-0,67	345	0,927	-0,65
46	0,995	-0,04	106	0,721	-2,84	166	0,154	-16,26	226	0,416	-7,62	286	0,931	-0,62	346	0,926	-0,67
47	0,996	-0,03	107	0,713	-2,94	167	0,157	-16,08	227	0,428	-7,36	287	0,936	-0,57	347	0,924	-0,69
48	0,997	-0,03	108	0,704	-3,04	168	0,161	-15,89	228	0,441	-7,11	288	0,941	-0,52	348	0,922	-0,70
49	0,997	-0,03	109	0,696	-3,15	169	0,164	-15,69	229	0,453	-6,87	289	0,946	-0,48	349	0,921	-0,72
50	0,997	-0,03	110	0,687	-3,26	170	0,168	-15,51	230	0,465	-6,64	290	0,951	-0,44	350	0,919	-0,73
51	0,997	-0,03	111	0,678	-3,38	171	0,171	-15,33	231	0,477	-6,42	291	0,956	-0,39	351	0,918	-0,74
52	0,997	-0,03	112	0,668	-3,50	172	0,175	-15,16	232	0,489	-6,21	292	0,960	-0,36	352	0,917	-0,75
53	0,996	-0,03	113	0,659	-3,62	173	0,178	-15,01	233	0,501	-6,00	293	0,964	-0,32	353	0,916	-0,76
54	0,995	-0,04	114	0,649	-3,75	174	0,180	-14,87	234	0,513	-5,80	294	0,968	-0,28	354	0,915	-0,77
55	0,994	-0,05	115	0,640	-3,88	175	0,183	-14,76	235	0,524	-5,61	295	0,972	-0,25	355	0,914	-0,78
56	0,993	-0,06	116	0,630	-4,02	176	0,185	-14,66	236	0,535	-5,43	296	0,975	-0,22	356	0,914	-0,78
57	0,992	-0,07	117	0,620	-4,16	177	0,187	-14,58	237	0,546	-5,25	297	0,978	-0,19	357	0,913	-0,79
58	0,990	-0,09	118	0,609	-4,30	178	0,188	-14,52	238	0,557	-5,08	298	0,982	-0,16	358	0,913	-0,79
59	0,988	-0,10	119	0,599	-4,45	179	0,189	-14,48	239	0,568	-4,92	299	0,984	-0,14	359	0,913	-0,79

ANTENA SLOT CILÍNDRICA Cpol/Epol - DTV - UHF

IF TELECOM

Diagramas de Radiação Horizontal - Vpol

Diagrama 220°

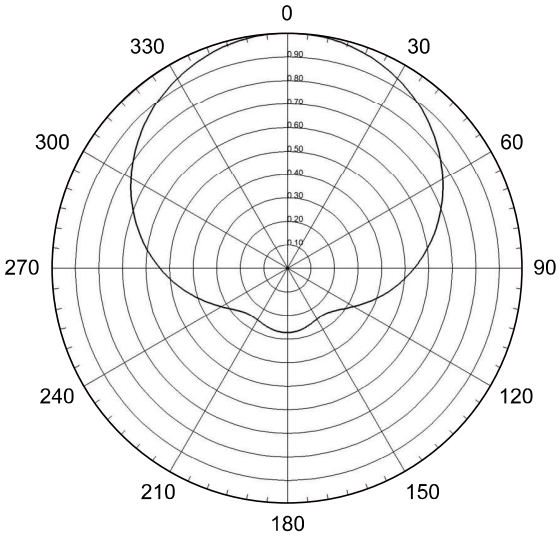

Ganho* **Vpol** por modelo				
Canal	Modelo	Relação H/V	Ganho*	Ganho (dBd)
14 - 52	IFSLC-C-2-220	50% x 50%	1,95	2,90
	IFSLC-C-4-220	50% x 50%	3,85	5,85
	IFSLC-C-6-220	50% x 50%	5,80	7,63
	IFSLC-C-8-220	50% x 50%	7,50	8,75
	IFSLC-C-12-220	50% x 50%	11,35	10,55
	IFSLC-C-16-220	50% x 50%	14,60	11,64
Ganho* **Vpol** por modelo				
Canal	Modelo	Relação H/V	Ganho*	Ganho (dBd)
14 - 52	IFSLC-E-2-220	70% x 30%	1,17	0,68
	IFSLC-E-4-220	70% x 30%	2,31	3,64
	IFSLC-E-6-220	70% x 30%	3,48	5,42
	IFSLC-E-8-220	70% x 30%	4,50	6,53
	IFSLC-E-12-220	70% x 30%	6,81	8,33
	IFSLC-E-16-220	70% x 30%	8,76	9,43
Ganho* **Vpol** por modelo				
Canal	Modelo	Relação H/V	Ganho*	Ganho (dBd)
14 - 52	IFSLC-E-2-220	80% x 20%	0,78	-1,08
	IFSLC-E-4-220	80% x 20%	1,54	1,88
	IFSLC-E-6-220	80% x 20%	2,32	3,65
	IFSLC-E-8-220	80% x 20%	3,00	4,77
	IFSLC-E-12-220	80% x 20%	4,54	6,57
	IFSLC-E-16-220	80% x 20%	5,84	7,66

*Ganho em vezes sob dipolo de meia onda na direção máxima de radiação em **polarização vertical**.

Graus	E/Emáx	dB	Graus	E/Emáx	dB	Graus	E/Emáx	dB	Graus	E/Emáx	dB	Graus	E/Emáx	dB	Graus	E/Emáx	dB
0	1,000	0,00	60	0,762	-2,36	120	0,323	-9,81	180	0,273	-11,29	240	0,324	-9,78	300	0,767	-2,31
1	1,000	0,00	61	0,755	-2,44	121	0,317	-9,97	181	0,273	-11,29	241	0,330	-9,62	301	0,773	-2,23
2	1,000	0,00	62	0,748	-2,52	122	0,312	-10,12	182	0,273	-11,29	242	0,336	-9,47	302	0,780	-2,16
3	0,999	0,00	63	0,741	-2,60	123	0,307	-10,27	183	0,273	-11,29	243	0,342	-9,31	303	0,787	-2,08
4	0,999	-0,01	64	0,734	-2,69	124	0,301	-10,42	184	0,272	-11,30	244	0,349	-9,16	304	0,793	-2,01
5	0,998	-0,01	65	0,727	-2,77	125	0,297	-10,56	185	0,272	-11,30	245	0,355	-9,00	305	0,800	-1,94
6	0,997	-0,02	66	0,720	-2,86	126	0,292	-10,70	186	0,272	-11,31	246	0,361	-8,84	306	0,806	-1,87
7	0,997	-0,03	67	0,713	-2,94	127	0,287	-10,83	187	0,272	-11,32	247	0,368	-8,68	307	0,813	-1,80
8	0,995	-0,04	68	0,705	-3,03	128	0,283	-10,96	188	0,271	-11,34	248	0,375	-8,52	308	0,819	-1,74
9	0,994	-0,05	69	0,698	-3,12	129	0,279	-11,09	189	0,271	-11,35	249	0,382	-8,36	309	0,825	-1,67
10	0,993	-0,06	70	0,691	-3,21	130	0,275	-11,21	190	0,270	-11,37	250	0,389	-8,20	310	0,831	-1,61
11	0,991	-0,08	71	0,683	-3,31	131	0,272	-11,32	191	0,269	-11,39	251	0,396	-8,05	311	0,837	-1,54
12	0,989	-0,09	72	0,676	-3,40	132	0,268	-11,43	192	0,269	-11,41	252	0,403	-7,89	312	0,843	-1,48
13	0,988	-0,11	73	0,669	-3,50	133	0,265	-11,53	193	0,268	-11,44	253	0,410	-7,74	313	0,849	-1,42
14	0,986	-0,13	74	0,661	-3,59	134	0,262	-11,62	194	0,267	-11,46	254	0,418	-7,58	314	0,855	-1,36
15	0,983	-0,15	75	0,654	-3,69	135	0,260	-11,70	195	0,266	-11,49	255	0,425	-7,43	315	0,861	-1,30
16	0,981	-0,17	76	0,646	-3,79	136	0,258	-11,78	196	0,266	-11,52	256	0,433	-7,28	316	0,866	-1,25
17	0,979	-0,19	77	0,639	-3,90	137	0,256	-11,85	197	0,265	-11,55	257	0,440	-7,13	317	0,872	-1,19
18	0,976	-0,21	78	0,631	-4,00	138	0,254	-11,91	198	0,264	-11,58	258	0,448	-6,98	318	0,877	-1,14
19	0,973	-0,24	79	0,623	-4,10	139	0,252	-11,96	199	0,263	-11,61	259	0,455	-6,83	319	0,882	-1,09
20	0,970	-0,26	80	0,616	-4,21	140	0,251	-12,00	200	0,262	-11,64	260	0,463	-6,69	320	0,888	-1,04
21	0,967	-0,29	81	0,608	-4,32	141	0,250	-12,04	201	0,261	-11,67	261	0,471	-6,54	321	0,893	-0,99
22	0,964	-0,32	82	0,600	-4,43	142	0,249	-12,07	202	0,260	-11,70	262	0,479	-6,40	322	0,898	-0,94
23	0,961	-0,35	83	0,593	-4,54	143	0,249	-12,09	203	0,259	-11,73	263	0,486	-6,26	323	0,903	-0,89
24	0,957	-0,38	84	0,585	-4,66	144	0,248	-12,10	204	0,258	-11,77	264	0,494	-6,12	324	0,908	-0,84
25	0,954	-0,41	85	0,577	-4,77	145	0,248	-12,11	205	0,257	-11,80	265	0,502	-5,99	325	0,912	-0,80
26	0,950	-0,44	86	0,570	-4,89	146	0,248	-12,11	206	0,256	-11,83	266	0,510	-5,85	326	0,917	-0,75
27	0,946	-0,48	87	0,562	-5,01	147	0,248	-12,10	207	0,255	-11,85	267	0,518	-5,72	327	0,921	-0,71
28	0,942	-0,52	88	0,554	-5,13	148	0,248	-12,09	208	0,255	-11,88	268	0,526	-5,59	328	0,926	-0,67
29	0,938	-0,55	89	0,547	-5,25	149	0,249	-12,08	209	0,254	-11,90	269	0,533	-5,46	329	0,930	-0,63
30	0,934	-0,59	90	0,539	-5,37	150	0,249	-12,06	210	0,253	-11,92	270	0,541	-5,33	330	0,934	-0,59
31	0,930	-0,63	91	0,531	-5,50	151	0,250	-12,04	211	0,253	-11,94	271	0,549	-5,20	331	0,938	-0,55
32	0,925	-0,68	92	0,523	-5,62	152	0,251	-12,01	212	0,253	-11,95	272	0,557	-5,08	332	0,942	-0,52
33	0,921	-0,72	93	0,516	-5,75	153	0,252	-11,98	213	0,252	-11,96	273	0,565	-4,96	333	0,946	-0,48
34	0,916	-0,76	94	0,508	-5,89	154	0,253	-11,95	214	0,252	-11,97	274	0,573	-4,84	334	0,950	-0,45
35	0,911	-0,81	95	0,500	-6,02	155	0,254	-11,92	215	0,252	-11,97	275	0,581	-4,72	335	0,954	-0,41
36	0,906	-0,86	96	0,492	-6,15	156	0,255	-11,88	216	0,252	-11,96	276	0,589	-4,60	336	0,957	-0,38
37	0,901	-0,90	97	0,485	-6,29	157	0,256	-11,85	217	0,253	-11,95	277	0,596	-4,49	337	0,960	-0,35
38	0,896	-0,95	98	0,477	-6,43	158	0,257	-11,81	218	0,253	-11,93	278	0,604	-4,38	338	0,964	-0,32
39	0,891	-1,00	99	0,469	-6,57	159	0,258	-11,78	219	0,254	-11,90	279	0,612	-4,26	339	0,967	-0,29
40	0,886	-1,06	100	0,462	-6,71	160	0,259	-11,74	220	0,255	-11,87	280	0,620	-4,16	340	0,970	-0,27
41	0,880	-1,11	101	0,454	-6,85	161	0,260	-11,70	221	0,256	-11,83	281	0,628	-4,05	341	0,973	-0,24
42	0,875	-1,16	102	0,447	-7,00	162	0,261	-11,67	222	0,258	-11,78	282	0,635	-3,94	342	0,975	-0,22
43	0,869	-1,22	103	0,439	-7,15	163	0,262	-11,63	223	0,259	-11,73	283	0,643	-3,84	343	0,978	-0,19
44	0,863	-1,28	104	0,432	-7,30	164	0,263	-11,60	224	0,261	-11,66	284	0,651	-3,73	344	0,980	-0,17
45	0,858	-1,34	105	0,424	-7,45	165	0,264	-11,56	225	0,263	-11,59	285	0,658	-3,63	345	0,983	-0,15
46	0,852	-1,39	106	0,417	-7,60	166	0,265	-11,53	226	0,266	-11,51	286	0,666	-3,53	346	0,985	-0,13
47	0,846	-1,46	107	0,410	-7,75	167	0,266	-11,50	227	0,268	-11,43	287	0,673	-3,44	347	0,987	-0,12
48	0,840	-1,52	108	0,402	-7,91	168	0,267	-11,47	228	0,271	-11,33	288	0,681	-3,34	348	0,989	-0,10
49	0,834	-1,58	109	0,395	-8,06	169	0,268	-11,45	229	0,274	-11,23	289	0,688	-3,25	349	0,990	-0,08
50	0,827	-1,65	110	0,388	-8,22	170	0,268	-11,42	230	0,278	-11,13	290	0,696	-3,15	350	0,992	-0,07
51	0,821	-1,71	111	0,381	-8,38	171	0,269	-11,40	231	0,281	-11,01	291	0,703	-3,06	351	0,994	-0,06
52	0,815	-1,78	112	0,374	-8,54	172	0,270	-11,38	232	0,285	-10,90	292	0,710	-2,97	352	0,995	-0,04
53	0,808	-1,85	113	0,367	-8,70	173	0,270	-11,36	233	0,289	-10,77	293	0,718	-2,88	353	0,996	-0,03
54	0,802	-1,92	114	0,361	-8,86	174	0,271	-11,34	234	0,294	-10,64	294	0,725	-2,80	354	0,997	-0,03
55	0,795	-1,99	115	0,354	-9,02	175	0,271	-11,33	235	0,298	-10,51	295	0,732	-2,71	355	0,998	-0,02
56	0,789	-2,06	116	0,348	-9,18	176	0,272	-11,32	236	0,303	-10,37	296	0,739	-2,63	356	0,999	-0,01
57	0,782	-2,13	117	0,341	-9,34	177	0,272	-11,31	237	0,308	-10,22	297	0,746	-2,55	357	0,999	-0,01
58	0,775	-2,21	118	0,335	-9,50	178	0,272	-11,30	238	0,313	-10,08	298	0,753	-2,46	358	1,000	0,00
59	0,769	-2,29	119	0,329	-9,65	179	0,273	-11,29	239	0,319	-9,93	299	0,760	-2,39	359	1,000	0,00

ANTENA SLOT CILÍNDRICA Cpol/Epol - DTV - UHF

IF TELECOM

Diagramas de Radiação Horizontal - Hpol

Diagrama 260°

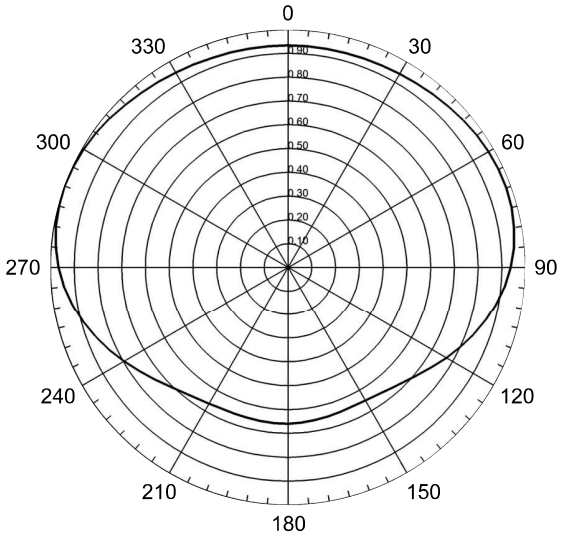

Ganho* **Hpol** por modelo				
Canal	Modelo	Relação H/V	Ganho*	Ganho (dBd)
14 - 52	IFSLC-C-2-260	50% x 50%	1,70	2,30
	IFSLC-C-4-260	50% x 50%	3,35	5,25
	IFSLC-C-6-260	50% x 50%	5,05	7,03
	IFSLC-C-8-260	50% x 50%	6,50	8,13
	IFSLC-C-12-260	50% x 50%	9,85	9,93
	IFSLC-C-16-260	50% x 50%	12,70	11,04
Ganho* **Hpol** por modelo				
Canal	Modelo	Relação H/V	Ganho*	Ganho (dBd)
14 - 52	IFSLC-E-2-260	70% x 30%	2,38	3,77
	IFSLC-E-4-260	70% x 30%	4,69	6,71
	IFSLC-E-6-260	70% x 30%	7,07	8,49
	IFSLC-E-8-260	70% x 30%	9,10	9,59
	IFSLC-E-12-260	70% x 30%	13,79	11,40
	IFSLC-E-16-260	70% x 30%	17,78	12,50
Ganho* **Hpol** por modelo				
Canal	Modelo	Relação H/V	Ganho*	Ganho (dBd)
14 - 52	IFSLC-E-2-260	80% x 20%	2,72	4,35
	IFSLC-E-4-260	80% x 20%	5,36	7,29
	IFSLC-E-6-260	80% x 20%	8,08	9,07
	IFSLC-E-8-260	80% x 20%	10,40	10,17
	IFSLC-E-12-260	80% x 20%	15,76	11,98
	IFSLC-E-16-260	80% x 20%	20,32	13,08

*Ganho em vezes sob dipolo de meia onda na direção máxima de radiação em **polarização horizontal**.

Graus	E/Emáx	dB	Graus	E/Emáx	dB	Graus	E/Emáx	dB	Graus	E/Emáx	dB	Graus	E/Emáx	dB	Graus	E/Emáx	dB
0	0,934	-0,59	60	0,969	-0,28	120	0,764	-2,34	180	0,663	-3,58	240	0,802	-1,91	300	0,994	-0,05
1	0,934	-0,59	61	0,969	-0,27	121	0,758	-2,41	181	0,663	-3,57	241	0,809	-1,84	301	0,993	-0,06
2	0,934	-0,59	62	0,970	-0,27	122	0,752	-2,48	182	0,663	-3,57	242	0,815	-1,78	302	0,991	-0,08
3	0,934	-0,59	63	0,970	-0,27	123	0,746	-2,55	183	0,663	-3,57	243	0,822	-1,71	303	0,990	-0,09
4	0,934	-0,59	64	0,970	-0,26	124	0,740	-2,61	184	0,663	-3,57	244	0,828	-1,64	304	0,989	-0,10
5	0,934	-0,59	65	0,970	-0,26	125	0,735	-2,68	185	0,663	-3,56	245	0,834	-1,57	305	0,987	-0,11
6	0,934	-0,59	66	0,970	-0,26	126	0,729	-2,74	186	0,663	-3,56	246	0,841	-1,51	306	0,986	-0,12
7	0,934	-0,59	67	0,970	-0,27	127	0,724	-2,81	187	0,663	-3,56	247	0,847	-1,44	307	0,984	-0,14
8	0,934	-0,59	68	0,970	-0,27	128	0,718	-2,87	188	0,663	-3,56	248	0,854	-1,37	308	0,983	-0,15
9	0,934	-0,59	69	0,969	-0,27	129	0,713	-2,93	189	0,663	-3,56	249	0,860	-1,31	309	0,981	-0,16
10	0,934	-0,59	70	0,969	-0,28	130	0,708	-2,99	190	0,663	-3,57	250	0,866	-1,25	310	0,980	-0,18
11	0,934	-0,59	71	0,968	-0,28	131	0,704	-3,05	191	0,663	-3,57	251	0,872	-1,19	311	0,978	-0,19
12	0,934	-0,59	72	0,967	-0,29	132	0,699	-3,11	192	0,663	-3,57	252	0,879	-1,12	312	0,977	-0,21
13	0,934	-0,59	73	0,966	-0,30	133	0,695	-3,17	193	0,663	-3,57	253	0,885	-1,06	313	0,975	-0,22
14	0,934	-0,59	74	0,965	-0,31	134	0,690	-3,22	194	0,663	-3,57	254	0,891	-1,01	314	0,973	-0,23
15	0,934	-0,59	75	0,964	-0,32	135	0,686	-3,27	195	0,663	-3,57	255	0,896	-0,95	315	0,972	-0,25
16	0,935	-0,58	76	0,963	-0,33	136	0,682	-3,32	196	0,663	-3,57	256	0,902	-0,89	316	0,970	-0,26
17	0,935	-0,58	77	0,961	-0,35	137	0,679	-3,37	197	0,663	-3,57	257	0,908	-0,84	317	0,969	-0,28
18	0,935	-0,58	78	0,959	-0,36	138	0,675	-3,41	198	0,663	-3,57	258	0,913	-0,79	318	0,967	-0,29
19	0,936	-0,58	79	0,957	-0,38	139	0,672	-3,45	199	0,663	-3,57	259	0,919	-0,74	319	0,966	-0,30
20	0,936	-0,58	80	0,955	-0,40	140	0,669	-3,49	200	0,663	-3,57	260	0,924	-0,69	320	0,964	-0,32
21	0,936	-0,57	81	0,953	-0,42	141	0,666	-3,53	201	0,663	-3,56	261	0,929	-0,64	321	0,963	-0,33
22	0,937	-0,57	82	0,951	-0,44	142	0,664	-3,56	202	0,664	-3,56	262	0,934	-0,59	322	0,961	-0,34
23	0,937	-0,56	83	0,948	-0,46	143	0,661	-3,59	203	0,664	-3,55	263	0,939	-0,55	323	0,960	-0,36
24	0,938	-0,56	84	0,946	-0,48	144	0,659	-3,62	204	0,665	-3,55	264	0,943	-0,51	324	0,958	-0,37
25	0,938	-0,56	85	0,943	-0,51	145	0,657	-3,64	205	0,666	-3,54	265	0,948	-0,47	325	0,957	-0,38
26	0,939	-0,55	86	0,940	-0,54	146	0,656	-3,67	206	0,666	-3,52	266	0,952	-0,43	326	0,956	-0,39
27	0,939	-0,55	87	0,937	-0,57	147	0,654	-3,69	207	0,667	-3,51	267	0,956	-0,39	327	0,954	-0,41
28	0,940	-0,54	88	0,933	-0,60	148	0,653	-3,70	208	0,669	-3,50	268	0,960	-0,36	328	0,953	-0,42
29	0,940	-0,53	89	0,930	-0,63	149	0,652	-3,72	209	0,670	-3,48	269	0,964	-0,32	329	0,952	-0,43
30	0,941	-0,53	90	0,926	-0,66	150	0,651	-3,73	210	0,671	-3,46	270	0,967	-0,29	330	0,951	-0,44
31	0,942	-0,52	91	0,923	-0,70	151	0,650	-3,74	211	0,673	-3,44	271	0,971	-0,26	331	0,950	-0,45
32	0,943	-0,51	92	0,919	-0,74	152	0,649	-3,75	212	0,675	-3,41	272	0,974	-0,23	332	0,949	-0,46
33	0,943	-0,51	93	0,914	-0,78	153	0,649	-3,75	213	0,677	-3,39	273	0,977	-0,20	333	0,948	-0,47
34	0,944	-0,50	94	0,910	-0,82	154	0,649	-3,76	214	0,679	-3,36	274	0,980	-0,18	334	0,947	-0,47
35	0,945	-0,49	95	0,906	-0,86	155	0,649	-3,76	215	0,682	-3,33	275	0,982	-0,16	335	0,946	-0,48
36	0,946	-0,48	96	0,901	-0,90	156	0,649	-3,76	216	0,684	-3,30	276	0,985	-0,13	336	0,945	-0,49
37	0,947	-0,47	97	0,896	-0,95	157	0,649	-3,76	217	0,687	-3,26	277	0,987	-0,11	337	0,944	-0,50
38	0,948	-0,46	98	0,892	-1,00	158	0,649	-3,75	218	0,690	-3,22	278	0,989	-0,10	338	0,944	-0,50
39	0,949	-0,45	99	0,887	-1,05	159	0,649	-3,75	219	0,693	-3,18	279	0,991	-0,08	339	0,943	-0,51
40	0,950	-0,44	100	0,881	-1,10	160	0,650	-3,74	220	0,697	-3,14	280	0,992	-0,07	340	0,942	-0,52
41	0,951	-0,44	101	0,876	-1,15	161	0,650	-3,74	221	0,701	-3,09	281	0,994	-0,05	341	0,942	-0,52
42	0,952	-0,43	102	0,871	-1,20	162	0,651	-3,73	222	0,705	-3,04	282	0,995	-0,04	342	0,941	-0,53
43	0,953	-0,42	103	0,865	-1,26	163	0,652	-3,72	223	0,709	-2,99	283	0,996	-0,03	343	0,940	-0,53
44	0,954	-0,41	104	0,860	-1,31	164	0,652	-3,71	224	0,713	-2,94	284	0,997	-0,02	344	0,940	-0,54
45	0,955	-0,40	105	0,854	-1,37	165	0,653	-3,70	225	0,717	-2,88	285	0,998	-0,01	345	0,939	-0,54
46	0,957	-0,39	106	0,848	-1,43	166	0,654	-3,69	226	0,722	-2,83	286	0,999	-0,01	346	0,939	-0,55
47	0,958	-0,38	107	0,843	-1,49	167	0,655	-3,68	227	0,727	-2,77	287	0,999	0,00	347	0,939	-0,55
48	0,959	-0,37	108	0,837	-1,55	168	0,655	-3,67	228	0,732	-2,71	288	1,000	0,00	348	0,938	-0,55
49	0,960	-0,36	109	0,831	-1,61	169	0,656	-3,66	229	0,737	-2,65	289	1,000	0,00	349	0,938	-0,56
50	0,961	-0,35	110	0,825	-1,67	170	0,657	-3,65	230	0,742	-2,59	290	1,000	0,00	350	0,937	-0,56
51	0,962	-0,34	111	0,819	-1,74	171	0,658	-3,64	231	0,748	-2,52	291	1,000	0,00	351	0,937	-0,56
52	0,963	-0,33	112	0,813	-1,80	172	0,658	-3,63	232	0,754	-2,46	292	1,000	0,00	352	0,937	-0,57
53	0,964	-0,32	113	0,806	-1,87	173	0,659	-3,62	233	0,759	-2,39	293	0,999	-0,01	353	0,936	-0,57
54	0,965	-0,31	114	0,800	-1,94	174	0,660	-3,61	234	0,765	-2,32	294	0,999	-0,01	354	0,936	-0,57
55	0,965	-0,31	115	0,794	-2,00	175	0,660	-3,61	235	0,771	-2,26	295	0,998	-0,02	355	0,936	-0,57
56	0,966	-0,30	116	0,788	-2,07	176	0,661	-3,60	236	0,777	-2,19	296	0,998	-0,02	356	0,936	-0,58
57	0,967	-0,29	117	0,782	-2,14	177	0,661	-3,59	237	0,783	-2,12	297	0,997	-0,03	357	0,936	-0,58
58	0,968	-0,29	118	0,776	-2,21	178	0,662	-3,59	238	0,790	-2,05	298	0,996	-0,04	358	0,935	-0,58
59	0,968	-0,28	119	0,770	-2,27	179	0,662	-3,58	239	0,796	-1,98	299	0,995	-0,05	359	0,935	-0,58

ANTENA SLOT CILÍNDRICA Cpol/Epol - DTV - UHF

IF TELECOM

Diagramas de Radiação Horizontal - Vpol

Diagrama 260°

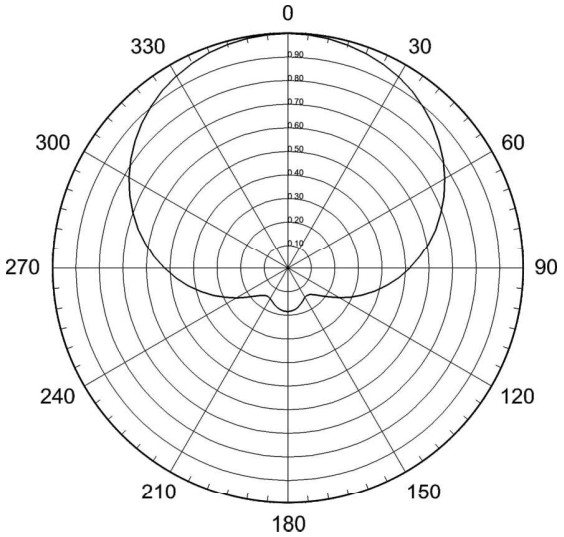

Ganho* **Vpol** por modelo				
Canal	Modelo	Relação H/V	Ganho*	Ganho (dBd)
14 - 52	IFSLC-C-2-260	50% x 50%	1,70	2,30
	IFSLC-C-4-260	50% x 50%	3,35	5,25
	IFSLC-C-6-260	50% x 50%	5,05	7,03
	IFSLC-C-8-260	50% x 50%	6,50	8,13
	IFSLC-C-12-260	50% x 50%	9,85	9,93
	IFSLC-C-16-260	50% x 50%	12,70	11,04
Ganho* **Vpol** por modelo				
Canal	Modelo	Relação H/V	Ganho*	Ganho (dBd)
14 - 52	IFSLC-E-2-260	70% x 30%	1,02	0,09
	IFSLC-E-4-260	70% x 30%	2,01	3,03
	IFSLC-E-6-260	70% x 30%	3,03	4,81
	IFSLC-E-8-260	70% x 30%	3,90	5,91
	IFSLC-E-12-260	70% x 30%	5,91	7,72
	IFSLC-E-16-260	70% x 30%	7,62	8,82
Ganho* **Vpol** por modelo				
Canal	Modelo	Relação H/V	Ganho*	Ganho (dBd)
14 - 52	IFSLC-E-2-260	80% x 20%	0,68	-1,67
	IFSLC-E-4-260	80% x 20%	1,34	1,27
	IFSLC-E-6-260	80% x 20%	2,02	3,05
	IFSLC-E-8-260	80% x 20%	2,60	4,15
	IFSLC-E-12-260	80% x 20%	3,94	5,95
	IFSLC-E-16-260	80% x 20%	5,08	7,06

*Ganho em vezes sob dipolo de meia onda na direção máxima de radiação em **polarização vertical**.

Graus	E/Emáx	dB	Graus	E/Emáx	dB	Graus	E/Emáx	dB	Graus	E/Emáx	dB	Graus	E/Emáx	dB	Graus	E/Emáx	dB
0	1,000	0,00	60	0,771	-2,26	120	0,251	-12,01	180	0,184	-14,71	240	0,252	-11,96	300	0,778	-2,18
1	1,000	0,00	61	0,763	-2,35	121	0,243	-12,29	181	0,184	-14,71	241	0,260	-11,70	301	0,785	-2,10
2	0,999	0,00	62	0,756	-2,43	122	0,235	-12,56	182	0,184	-14,71	242	0,268	-11,43	302	0,793	-2,02
3	0,999	-0,01	63	0,748	-2,52	123	0,228	-12,84	183	0,184	-14,72	243	0,276	-11,17	303	0,800	-1,94
4	0,999	-0,01	64	0,740	-2,61	124	0,221	-13,12	184	0,183	-14,73	244	0,285	-10,91	304	0,807	-1,87
5	0,998	-0,02	65	0,732	-2,70	125	0,214	-13,39	185	0,183	-14,75	245	0,293	-10,66	305	0,814	-1,79
6	0,997	-0,03	66	0,725	-2,80	126	0,207	-13,67	186	0,182	-14,77	246	0,302	-10,41	306	0,820	-1,72
7	0,996	-0,03	67	0,717	-2,89	127	0,201	-13,95	187	0,182	-14,80	247	0,311	-10,16	307	0,827	-1,65
8	0,995	-0,04	68	0,709	-2,99	128	0,194	-14,22	188	0,181	-14,84	248	0,319	-9,92	308	0,834	-1,58
9	0,994	-0,05	69	0,700	-3,09	129	0,189	-14,49	189	0,180	-14,88	249	0,328	-9,68	309	0,840	-1,51
10	0,993	-0,06	70	0,692	-3,19	130	0,183	-14,76	190	0,179	-14,92	250	0,337	-9,44	310	0,846	-1,45
11	0,991	-0,08	71	0,684	-3,30	131	0,178	-15,01	191	0,178	-14,97	251	0,346	-9,21	311	0,853	-1,39
12	0,990	-0,09	72	0,676	-3,40	132	0,173	-15,26	192	0,177	-15,03	252	0,355	-8,99	312	0,859	-1,32
13	0,988	-0,10	73	0,667	-3,51	133	0,168	-15,50	193	0,176	-15,09	253	0,365	-8,76	313	0,865	-1,26
14	0,986	-0,12	74	0,659	-3,62	134	0,164	-15,72	194	0,175	-15,15	254	0,374	-8,55	314	0,870	-1,21
15	0,985	-0,13	75	0,650	-3,74	135	0,160	-15,94	195	0,173	-15,22	255	0,383	-8,33	315	0,876	-1,15
16	0,983	-0,15	76	0,642	-3,85	136	0,156	-16,13	196	0,172	-15,29	256	0,392	-8,12	316	0,882	-1,09
17	0,980	-0,17	77	0,633	-3,97	137	0,153	-16,31	197	0,170	-15,37	257	0,402	-7,92	317	0,887	-1,04
18	0,978	-0,19	78	0,625	-4,09	138	0,150	-16,46	198	0,169	-15,45	258	0,411	-7,72	318	0,893	-0,99
19	0,976	-0,21	79	0,616	-4,21	139	0,148	-16,60	199	0,167	-15,54	259	0,421	-7,52	319	0,898	-0,94
20	0,973	-0,23	80	0,607	-4,33	140	0,146	-16,72	200	0,166	-15,62	260	0,430	-7,33	320	0,903	-0,89
21	0,971	-0,26	81	0,598	-4,46	141	0,144	-16,81	201	0,164	-15,71	261	0,439	-7,14	321	0,908	-0,84
22	0,968	-0,28	82	0,590	-4,59	142	0,143	-16,89	202	0,162	-15,80	262	0,449	-6,96	322	0,913	-0,79
23	0,965	-0,31	83	0,581	-4,72	143	0,142	-16,94	203	0,160	-15,89	263	0,458	-6,78	323	0,918	-0,75
24	0,962	-0,33	84	0,572	-4,86	144	0,142	-16,97	204	0,159	-15,98	264	0,468	-6,60	324	0,922	-0,70
25	0,959	-0,36	85	0,563	-4,99	145	0,142	-16,98	205	0,157	-16,07	265	0,477	-6,43	325	0,927	-0,66
26	0,956	-0,39	86	0,554	-5,13	146	0,142	-16,97	206	0,156	-16,16	266	0,486	-6,26	326	0,931	-0,62
27	0,952	-0,42	87	0,545	-5,27	147	0,142	-16,95	207	0,154	-16,25	267	0,496	-6,09	327	0,935	-0,58
28	0,949	-0,46	88	0,536	-5,42	148	0,143	-16,90	208	0,153	-16,33	268	0,505	-5,93	328	0,939	-0,55
29	0,945	-0,49	89	0,527	-5,57	149	0,144	-16,85	209	0,151	-16,41	269	0,514	-5,77	329	0,943	-0,51
30	0,942	-0,52	90	0,518	-5,72	150	0,145	-16,79	210	0,150	-16,48	270	0,524	-5,62	330	0,947	-0,47
31	0,938	-0,56	91	0,509	-5,87	151	0,146	-16,71	211	0,149	-16,54	271	0,533	-5,46	331	0,950	-0,44
32	0,934	-0,60	92	0,499	-6,03	152	0,147	-16,63	212	0,148	-16,59	272	0,542	-5,32	332	0,954	-0,41
33	0,930	-0,63	93	0,490	-6,19	153	0,149	-16,54	213	0,147	-16,63	273	0,551	-5,17	333	0,957	-0,38
34	0,925	-0,67	94	0,481	-6,35	154	0,151	-16,44	214	0,147	-16,65	274	0,561	-5,03	334	0,961	-0,35
35	0,921	-0,72	95	0,472	-6,52	155	0,152	-16,34	215	0,147	-16,66	275	0,570	-4,89	335	0,964	-0,32
36	0,916	-0,76	96	0,463	-6,69	156	0,154	-16,24	216	0,147	-16,66	276	0,579	-4,75	336	0,967	-0,29
37	0,912	-0,80	97	0,454	-6,87	157	0,156	-16,14	217	0,147	-16,63	277	0,588	-4,61	337	0,970	-0,27
38	0,907	-0,85	98	0,444	-7,04	158	0,158	-16,04	218	0,148	-16,59	278	0,597	-4,48	338	0,972	-0,24
39	0,902	-0,90	99	0,435	-7,22	159	0,160	-15,94	219	0,149	-16,53	279	0,606	-4,35	339	0,975	-0,22
40	0,897	-0,95	100	0,426	-7,41	160	0,162	-15,84	220	0,151	-16,44	280	0,615	-4,23	340	0,977	-0,20
41	0,892	-1,00	101	0,417	-7,60	161	0,163	-15,74	221	0,152	-16,34	281	0,624	-4,10	341	0,980	-0,18
42	0,886	-1,05	102	0,408	-7,79	162	0,165	-15,64	222	0,155	-16,22	282	0,632	-3,98	342	0,982	-0,16
43	0,881	-1,10	103	0,399	-7,99	163	0,167	-15,55	223	0,157	-16,08	283	0,641	-3,86	343	0,984	-0,14
44	0,875	-1,16	104	0,389	-8,19	164	0,169	-15,46	224	0,160	-15,91	284	0,650	-3,75	344	0,986	-0,12
45	0,870	-1,21	105	0,380	-8,40	165	0,170	-15,38	225	0,163	-15,74	285	0,658	-3,63	345	0,988	-0,11
46	0,864	-1,27	106	0,371	-8,61	166	0,172	-15,30	226	0,167	-15,54	286	0,667	-3,52	346	0,989	-0,09
47	0,858	-1,33	107	0,362	-8,82	167	0,173	-15,23	227	0,171	-15,33	287	0,675	-3,41	347	0,991	-0,08
48	0,852	-1,39	108	0,353	-9,04	168	0,175	-15,16	228	0,176	-15,11	288	0,684	-3,30	348	0,992	-0,07
49	0,846	-1,45	109	0,344	-9,26	169	0,176	-15,09	229	0,180	-14,88	289	0,692	-3,20	349	0,994	-0,05
50	0,839	-1,52	110	0,335	-9,49	170	0,177	-15,03	230	0,185	-14,63	290	0,700	-3,10	350	0,995	-0,04
51	0,833	-1,59	111	0,326	-9,72	171	0,178	-14,97	231	0,191	-14,38	291	0,708	-2,99	351	0,996	-0,03
52	0,827	-1,65	112	0,318	-9,96	172	0,179	-14,92	232	0,197	-14,12	292	0,716	-2,90	352	0,997	-0,03
53	0,820	-1,72	113	0,309	-10,20	173	0,180	-14,88	233	0,203	-13,86	293	0,725	-2,80	353	0,998	-0,02
54	0,813	-1,80	114	0,300	-10,45	174	0,181	-14,84	234	0,209	-13,59	294	0,732	-2,70	354	0,998	-0,01
55	0,806	-1,87	115	0,292	-10,70	175	0,182	-14,80	235	0,216	-13,32	295	0,740	-2,61	355	0,999	-0,01
56	0,799	-1,94	116	0,283	-10,95	176	0,183	-14,77	236	0,223	-13,05	296	0,748	-2,52	356	0,999	-0,01
57	0,792	-2,02	117	0,275	-11,21	177	0,183	-14,75	237	0,230	-12,78	297	0,756	-2,43	357	1,000	0,00
58	0,785	-2,10	118	0,267	-11,48	178	0,183	-14,73	238	0,237	-12,51	298	0,763	-2,35	358	1,000	0,00
59	0,778	-2,18	119	0,259	-11,74	179	0,184	-14,72	239	0,244	-12,23	299	0,771	-2,26	359	1,000	0,00

ANTENA SLOT CILÍNDRICA Cpol/Epol - DTV - UHF

Diagramas de Radiação Horizontal - Hpol

Diagrama 360°

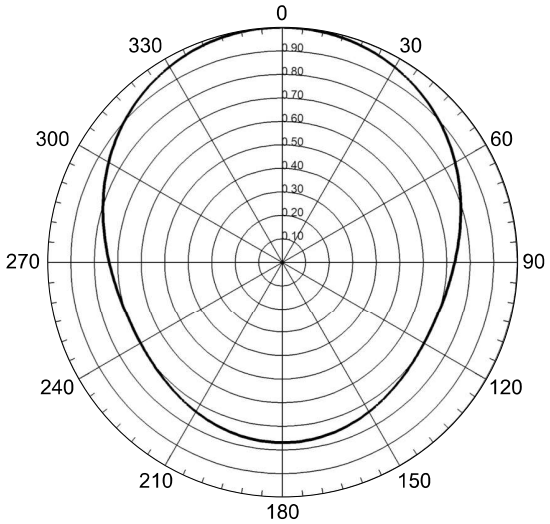

Ganho* **Hpol** por modelo				
Canal	Modelo	Relação H/V	Ganho*	Ganho (dBd)
14 - 52	IFSLC-C-2-360	50% x 50%	1,90	2,79
	IFSLC-C-4-360	50% x 50%	3,70	5,68
	IFSLC-C-6-360	50% x 50%	4,85	6,86
	IFSLC-C-8-360	50% x 50%	7,15	8,54
	IFSLC-C-12-360	50% x 50%	9,40	9,73
	IFSLC-C-16-360	50% x 50%	13,95	11,45
Ganho* **Hpol** por modelo				
Canal	Modelo	Relação H/V	Ganho*	Ganho (dBd)
14 - 52	IFSLC-E-2-360	70% x 30%	2,66	4,25
	IFSLC-E-4-360	70% x 30%	5,18	7,14
	IFSLC-E-6-360	70% x 30%	6,79	8,32
	IFSLC-E-8-360	70% x 30%	10,01	10,00
	IFSLC-E-12-360	70% x 30%	13,16	11,19
	IFSLC-E-16-360	70% x 30%	19,53	12,91
Ganho* **Hpol** por modelo				
Canal	Modelo	Relação H/V	Ganho*	Ganho (dBd)
14 - 52	IFSLC-E-2-360	80% x 20%	3,04	4,83
	IFSLC-E-4-360	80% x 20%	5,92	7,72
	IFSLC-E-6-360	80% x 20%	7,76	8,90
	IFSLC-E-8-360	80% x 20%	11,44	10,58
	IFSLC-E-12-360	80% x 20%	15,04	11,77
	IFSLC-E-16-360	80% x 20%	22,32	13,49

*Ganho em vezes sob dipolo de meia onda na direção máxima de radiação em **polarização horizontal**.

Graus	E/Emáx	dB	Graus	E/Emáx	dB	Graus	E/Emáx	dB	Graus	E/Emáx	dB	Graus	E/Emáx	dB	Graus	E/Emáx	dB
0	1,000	0,00	60	0,850	-1,41	120	0,697	-3,14	180	0,768	-2,29	240	0,696	-3,15	300	0,853	-1,38
1	1,000	0,00	61	0,846	-1,45	121	0,697	-3,13	181	0,768	-2,29	241	0,695	-3,16	301	0,857	-1,34
2	1,000	0,00	62	0,842	-1,50	122	0,698	-3,13	182	0,768	-2,29	242	0,695	-3,16	302	0,861	-1,30
3	1,000	0,00	63	0,838	-1,54	123	0,698	-3,12	183	0,768	-2,29	243	0,695	-3,16	303	0,865	-1,26
4	0,999	-0,01	64	0,833	-1,58	124	0,699	-3,11	184	0,768	-2,30	244	0,695	-3,16	304	0,870	-1,21
5	0,999	-0,01	65	0,829	-1,63	125	0,700	-3,10	185	0,767	-2,30	245	0,695	-3,16	305	0,874	-1,17
6	0,998	-0,02	66	0,825	-1,67	126	0,701	-3,09	186	0,767	-2,31	246	0,696	-3,15	306	0,878	-1,13
7	0,998	-0,02	67	0,820	-1,72	127	0,702	-3,08	187	0,766	-2,31	247	0,696	-3,15	307	0,882	-1,09
8	0,997	-0,03	68	0,816	-1,76	128	0,703	-3,07	188	0,766	-2,32	248	0,696	-3,14	308	0,886	-1,05
9	0,996	-0,03	69	0,812	-1,81	129	0,704	-3,05	189	0,765	-2,33	249	0,697	-3,14	309	0,890	-1,01
10	0,995	-0,04	70	0,808	-1,85	130	0,705	-3,04	190	0,764	-2,34	250	0,698	-3,13	310	0,894	-0,97
11	0,994	-0,05	71	0,804	-1,90	131	0,706	-3,02	191	0,763	-2,35	251	0,699	-3,12	311	0,898	-0,94
12	0,993	-0,06	72	0,799	-1,94	132	0,707	-3,01	192	0,762	-2,36	252	0,700	-3,10	312	0,902	-0,90
13	0,992	-0,07	73	0,795	-1,99	133	0,709	-2,99	193	0,761	-2,37	253	0,701	-3,09	313	0,905	-0,86
14	0,991	-0,08	74	0,791	-2,03	134	0,710	-2,97	194	0,760	-2,38	254	0,702	-3,08	314	0,909	-0,83
15	0,989	-0,09	75	0,787	-2,08	135	0,712	-2,95	195	0,759	-2,40	255	0,703	-3,06	315	0,913	-0,79
16	0,988	-0,11	76	0,783	-2,12	136	0,713	-2,93	196	0,758	-2,41	256	0,704	-3,04	316	0,916	-0,76
17	0,986	-0,12	77	0,779	-2,17	137	0,715	-2,92	197	0,756	-2,42	257	0,706	-3,02	317	0,920	-0,72
18	0,985	-0,13	78	0,775	-2,21	138	0,716	-2,90	198	0,755	-2,44	258	0,708	-3,00	318	0,923	-0,69
19	0,983	-0,15	79	0,772	-2,25	139	0,718	-2,88	199	0,754	-2,46	259	0,709	-2,98	319	0,927	-0,66
20	0,981	-0,17	80	0,768	-2,30	140	0,720	-2,86	200	0,752	-2,47	260	0,711	-2,96	320	0,930	-0,63
21	0,979	-0,18	81	0,764	-2,34	141	0,722	-2,84	201	0,751	-2,49	261	0,713	-2,94	321	0,934	-0,60
22	0,977	-0,20	82	0,760	-2,38	142	0,723	-2,81	202	0,749	-2,51	262	0,715	-2,91	322	0,937	-0,57
23	0,975	-0,22	83	0,757	-2,42	143	0,725	-2,79	203	0,748	-2,53	263	0,718	-2,88	323	0,940	-0,54
24	0,973	-0,24	84	0,753	-2,46	144	0,727	-2,77	204	0,746	-2,55	264	0,720	-2,85	324	0,943	-0,51
25	0,971	-0,26	85	0,750	-2,50	145	0,729	-2,75	205	0,744	-2,56	265	0,722	-2,83	325	0,946	-0,48
26	0,969	-0,28	86	0,747	-2,54	146	0,730	-2,73	206	0,743	-2,58	266	0,725	-2,80	326	0,949	-0,45
27	0,966	-0,30	87	0,743	-2,57	147	0,732	-2,71	207	0,741	-2,60	267	0,727	-2,76	327	0,952	-0,43
28	0,964	-0,32	88	0,740	-2,61	148	0,734	-2,69	208	0,739	-2,63	268	0,730	-2,73	328	0,955	-0,40
29	0,961	-0,34	89	0,737	-2,65	149	0,736	-2,67	209	0,737	-2,65	269	0,733	-2,70	329	0,958	-0,38
30	0,959	-0,37	90	0,734	-2,68	150	0,737	-2,65	210	0,736	-2,67	270	0,736	-2,66	330	0,960	-0,35
31	0,956	-0,39	91	0,731	-2,72	151	0,739	-2,62	211	0,734	-2,69	271	0,739	-2,63	331	0,963	-0,33
32	0,953	-0,42	92	0,729	-2,75	152	0,741	-2,60	212	0,732	-2,71	272	0,742	-2,59	332	0,965	-0,31
33	0,950	-0,44	93	0,726	-2,78	153	0,743	-2,58	213	0,730	-2,73	273	0,745	-2,55	333	0,968	-0,29
34	0,947	-0,47	94	0,724	-2,81	154	0,744	-2,56	214	0,728	-2,75	274	0,749	-2,51	334	0,970	-0,26
35	0,944	-0,50	95	0,721	-2,84	155	0,746	-2,55	215	0,727	-2,77	275	0,752	-2,48	335	0,972	-0,24
36	0,941	-0,52	96	0,719	-2,87	156	0,748	-2,53	216	0,725	-2,80	276	0,755	-2,44	336	0,974	-0,23
37	0,938	-0,55	97	0,717	-2,90	157	0,749	-2,51	217	0,723	-2,82	277	0,759	-2,40	337	0,976	-0,21
38	0,935	-0,58	98	0,714	-2,92	158	0,751	-2,49	218	0,721	-2,84	278	0,763	-2,35	338	0,978	-0,19
39	0,932	-0,61	99	0,712	-2,95	159	0,752	-2,47	219	0,720	-2,86	279	0,766	-2,31	339	0,980	-0,17
40	0,928	-0,65	100	0,711	-2,97	160	0,754	-2,46	220	0,718	-2,88	280	0,770	-2,27	340	0,982	-0,16
41	0,925	-0,68	101	0,709	-2,99	161	0,755	-2,44	221	0,716	-2,90	281	0,774	-2,23	341	0,984	-0,14
42	0,922	-0,71	102	0,707	-3,01	162	0,756	-2,43	222	0,715	-2,92	282	0,778	-2,18	342	0,986	-0,13
43	0,918	-0,74	103	0,706	-3,03	163	0,758	-2,41	223	0,713	-2,94	283	0,782	-2,14	343	0,987	-0,11
44	0,914	-0,78	104	0,704	-3,05	164	0,759	-2,40	224	0,711	-2,96	284	0,786	-2,10	344	0,989	-0,10
45	0,911	-0,81	105	0,703	-3,06	165	0,760	-2,38	225	0,710	-2,98	285	0,790	-2,05	345	0,990	-0,09
46	0,907	-0,85	106	0,702	-3,08	166	0,761	-2,37	226	0,708	-2,99	286	0,794	-2,01	346	0,991	-0,08
47	0,903	-0,88	107	0,701	-3,09	167	0,762	-2,36	227	0,707	-3,01	287	0,798	-1,96	347	0,993	-0,06
48	0,899	-0,92	108	0,700	-3,10	168	0,763	-2,35	228	0,706	-3,03	288	0,802	-1,92	348	0,994	-0,06
49	0,896	-0,96	109	0,699	-3,11	169	0,764	-2,34	229	0,704	-3,04	289	0,806	-1,87	349	0,995	-0,05
50	0,892	-1,00	110	0,698	-3,12	170	0,765	-2,33	230	0,703	-3,06	290	0,810	-1,83	350	0,996	-0,04
51	0,888	-1,04	111	0,697	-3,13	171	0,766	-2,32	231	0,702	-3,07	291	0,815	-1,78	351	0,997	-0,03
52	0,884	-1,07	112	0,697	-3,14	172	0,766	-2,31	232	0,701	-3,09	292	0,819	-1,74	352	0,997	-0,02
53	0,880	-1,11	113	0,696	-3,14	173	0,767	-2,31	233	0,700	-3,10	293	0,823	-1,69	353	0,998	-0,02
54	0,875	-1,16	114	0,696	-3,15	174	0,767	-2,30	234	0,699	-3,11	294	0,827	-1,65	354	0,998	-0,01
55	0,871	-1,20	115	0,696	-3,15	175	0,768	-2,30	235	0,698	-3,12	295	0,832	-1,60	355	0,999	-0,01
56	0,867	-1,24	116	0,696	-3,15	176	0,768	-2,29	236	0,698	-3,13	296	0,836	-1,56	356	0,999	-0,01
57	0,863	-1,28	117	0,696	-3,15	177	0,768	-2,29	237	0,697	-3,14	297	0,840	-1,51	357	1,000	0,00
58	0,859	-1,32	118	0,696	-3,15	178	0,768	-2,29	238	0,696	-3,14	298	0,844	-1,47	358	1,000	0,00
59	0,855	-1,37	119	0,696	-3,14	179	0,768	-2,29	239	0,696	-3,15	299	0,849	-1,43	359	1,000	0,00

ANTENA SLOT CILÍNDRICA Cpol/Epol - DTV - UHF

IF TELECOM

Diagramas de Radiação Horizontal - Vpol

Diagrama 360°

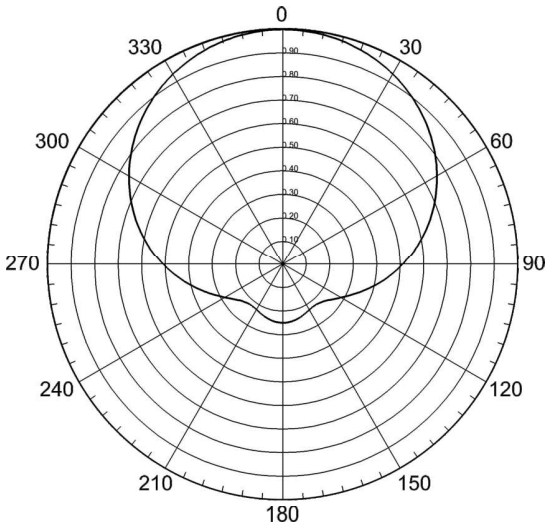

Ganho* **Vpol** por modelo				
Canal	Modelo	Relação H/V	Ganho*	Ganho (dBd)
14 - 52	IFSLC-C-2-360	50% x 50%	1,90	2,79
	IFSLC-C-4-360	50% x 50%	3,70	5,68
	IFSLC-C-6-360	50% x 50%	4,85	6,86
	IFSLC-C-8-360	50% x 50%	7,15	8,54
	IFSLC-C-12-360	50% x 50%	9,40	9,73
	IFSLC-C-16-360	50% x 50%	13,95	11,45
Ganho* **Vpol** por modelo				
Canal	Modelo	Relação H/V	Ganho*	Ganho (dBd)
14 - 52	IFSLC-E-2-360	70% x 30%	1,14	0,57
	IFSLC-E-4-360	70% x 30%	2,22	3,46
	IFSLC-E-6-360	70% x 30%	2,91	4,64
	IFSLC-E-8-360	70% x 30%	4,29	6,32
	IFSLC-E-12-360	70% x 30%	5,64	7,51
	IFSLC-E-16-360	70% x 30%	8,37	9,23
Ganho* **Vpol** por modelo				
Canal	Modelo	Relação H/V	Ganho*	Ganho (dBd)
14 - 52	IFSLC-E-2-360	80% x 20%	0,76	-1,19
	IFSLC-E-4-360	80% x 20%	1,48	1,70
	IFSLC-E-6-360	80% x 20%	1,94	2,88
	IFSLC-E-8-360	80% x 20%	2,86	4,56
	IFSLC-E-12-360	80% x 20%	3,76	5,75
	IFSLC-E-16-360	80% x 20%	5,58	7,47

*Ganho em vezes sob dipolo de meia onda na direção máxima de radiação em **polarização vertical**.

Graus	E/Emáx	dB	Graus	E/Emáx	dB	Graus	E/Emáx	dB	Graus	E/Emáx	dB	Graus	E/Emáx	dB	Graus	E/Emáx	dB
0	1,000	0,00	60	0,759	-2,40	120	0,285	-10,91	180	0,249	-12,07	240	0,283	-10,96	300	0,755	-2,45
1	1,000	0,00	61	0,751	-2,48	121	0,279	-11,08	181	0,249	-12,07	241	0,289	-10,79	301	0,762	-2,36
2	1,000	0,00	62	0,744	-2,57	122	0,274	-11,24	182	0,249	-12,08	242	0,294	-10,62	302	0,769	-2,28
3	0,999	0,00	63	0,736	-2,66	123	0,269	-11,40	183	0,249	-12,09	243	0,300	-10,45	303	0,777	-2,20
4	0,999	-0,01	64	0,729	-2,75	124	0,265	-11,55	184	0,248	-12,10	244	0,307	-10,27	304	0,784	-2,12
5	0,998	-0,01	65	0,721	-2,84	125	0,260	-11,69	185	0,248	-12,11	245	0,313	-10,09	305	0,791	-2,04
6	0,998	-0,02	66	0,713	-2,94	126	0,256	-11,84	186	0,247	-12,13	246	0,319	-9,91	306	0,798	-1,96
7	0,997	-0,03	67	0,705	-3,04	127	0,252	-11,97	187	0,247	-12,15	247	0,326	-9,74	307	0,805	-1,89
8	0,996	-0,04	68	0,697	-3,14	128	0,248	-12,10	188	0,246	-12,17	248	0,333	-9,56	308	0,812	-1,81
9	0,994	-0,05	69	0,689	-3,24	129	0,245	-12,22	189	0,246	-12,20	249	0,340	-9,38	309	0,818	-1,74
10	0,993	-0,06	70	0,681	-3,34	130	0,242	-12,33	190	0,245	-12,23	250	0,347	-9,20	310	0,825	-1,67
11	0,992	-0,07	71	0,673	-3,44	131	0,239	-12,44	191	0,244	-12,26	251	0,354	-9,02	311	0,832	-1,60
12	0,990	-0,09	72	0,664	-3,55	132	0,236	-12,54	192	0,243	-12,29	252	0,361	-8,84	312	0,838	-1,54
13	0,988	-0,10	73	0,656	-3,66	133	0,234	-12,63	193	0,242	-12,32	253	0,369	-8,66	313	0,844	-1,47
14	0,986	-0,12	74	0,648	-3,77	134	0,231	-12,71	194	0,241	-12,36	254	0,376	-8,48	314	0,851	-1,41
15	0,984	-0,14	75	0,639	-3,88	135	0,230	-12,78	195	0,240	-12,40	255	0,384	-8,31	315	0,857	-1,34
16	0,982	-0,16	76	0,631	-4,00	136	0,228	-12,85	196	0,239	-12,44	256	0,392	-8,13	316	0,863	-1,28
17	0,980	-0,18	77	0,623	-4,12	137	0,226	-12,90	197	0,238	-12,48	257	0,400	-7,96	317	0,869	-1,22
18	0,977	-0,20	78	0,614	-4,23	138	0,225	-12,95	198	0,237	-12,52	258	0,408	-7,79	318	0,874	-1,17
19	0,974	-0,22	79	0,606	-4,36	139	0,224	-12,99	199	0,235	-12,57	259	0,416	-7,62	319	0,880	-1,11
20	0,972	-0,25	80	0,597	-4,48	140	0,223	-13,02	200	0,234	-12,61	260	0,424	-7,45	320	0,886	-1,06
21	0,969	-0,27	81	0,589	-4,60	141	0,223	-13,04	201	0,233	-12,66	261	0,432	-7,29	321	0,891	-1,00
22	0,966	-0,30	82	0,580	-4,73	142	0,222	-13,06	202	0,232	-12,70	262	0,440	-7,12	322	0,896	-0,95
23	0,963	-0,33	83	0,571	-4,86	143	0,222	-13,07	203	0,230	-12,75	263	0,449	-6,96	323	0,902	-0,90
24	0,959	-0,36	84	0,563	-4,99	144	0,222	-13,07	204	0,229	-12,79	264	0,457	-6,80	324	0,907	-0,85
25	0,956	-0,39	85	0,554	-5,13	145	0,222	-13,06	205	0,228	-12,84	265	0,465	-6,64	325	0,912	-0,80
26	0,952	-0,42	86	0,545	-5,27	146	0,223	-13,05	206	0,227	-12,88	266	0,474	-6,49	326	0,916	-0,76
27	0,949	-0,46	87	0,537	-5,40	147	0,223	-13,04	207	0,226	-12,92	267	0,482	-6,33	327	0,921	-0,71
28	0,945	-0,49	88	0,528	-5,54	148	0,224	-13,01	208	0,225	-12,96	268	0,491	-6,18	328	0,926	-0,67
29	0,941	-0,53	89	0,520	-5,69	149	0,224	-12,99	209	0,224	-13,00	269	0,499	-6,03	329	0,930	-0,63
30	0,937	-0,57	90	0,511	-5,83	150	0,225	-12,96	210	0,223	-13,03	270	0,508	-5,89	330	0,935	-0,59
31	0,932	-0,61	91	0,502	-5,98	151	0,226	-12,93	211	0,222	-13,06	271	0,516	-5,74	331	0,939	-0,55
32	0,928	-0,65	92	0,494	-6,13	152	0,227	-12,89	212	0,222	-13,09	272	0,525	-5,60	332	0,943	-0,51
33	0,924	-0,69	93	0,485	-6,28	153	0,228	-12,85	213	0,221	-13,11	273	0,533	-5,46	333	0,947	-0,48
34	0,919	-0,73	94	0,477	-6,44	154	0,229	-12,81	214	0,221	-13,13	274	0,542	-5,32	334	0,951	-0,44
35	0,914	-0,78	95	0,468	-6,59	155	0,230	-12,77	215	0,220	-13,14	275	0,551	-5,18	335	0,954	-0,41
36	0,909	-0,83	96	0,460	-6,75	156	0,231	-12,73	216	0,220	-13,14	276	0,559	-5,05	336	0,958	-0,38
37	0,904	-0,87	97	0,451	-6,91	157	0,232	-12,69	217	0,220	-13,14	277	0,568	-4,92	337	0,961	-0,34
38	0,899	-0,92	98	0,443	-7,07	158	0,233	-12,65	218	0,220	-13,13	278	0,576	-4,79	338	0,964	-0,32
39	0,894	-0,97	99	0,435	-7,24	159	0,234	-12,60	219	0,221	-13,12	279	0,585	-4,66	339	0,967	-0,29
40	0,889	-1,03	100	0,426	-7,41	160	0,236	-12,56	220	0,221	-13,10	280	0,593	-4,53	340	0,970	-0,26
41	0,883	-1,08	101	0,418	-7,57	161	0,237	-12,52	221	0,222	-13,06	281	0,602	-4,41	341	0,973	-0,24
42	0,878	-1,13	102	0,410	-7,74	162	0,238	-12,48	222	0,223	-13,03	282	0,610	-4,29	342	0,976	-0,21
43	0,872	-1,19	103	0,402	-7,92	163	0,239	-12,43	223	0,224	-12,98	283	0,619	-4,17	343	0,979	-0,19
44	0,866	-1,25	104	0,394	-8,09	164	0,240	-12,40	224	0,226	-12,92	284	0,627	-4,05	344	0,981	-0,17
45	0,860	-1,31	105	0,386	-8,26	165	0,241	-12,36	225	0,228	-12,85	285	0,635	-3,94	345	0,983	-0,15
46	0,854	-1,37	106	0,378	-8,44	166	0,242	-12,32	226	0,230	-12,78	286	0,644	-3,83	346	0,985	-0,13
47	0,848	-1,43	107	0,371	-8,62	167	0,243	-12,29	227	0,232	-12,70	287	0,652	-3,71	347	0,987	-0,11
48	0,842	-1,50	108	0,363	-8,79	168	0,244	-12,26	228	0,234	-12,61	288	0,660	-3,61	348	0,989	-0,09
49	0,835	-1,56	109	0,356	-8,97	169	0,245	-12,23	229	0,237	-12,51	289	0,668	-3,50	349	0,991	-0,08
50	0,829	-1,63	110	0,349	-9,15	170	0,245	-12,20	230	0,240	-12,40	290	0,677	-3,39	350	0,992	-0,07
51	0,822	-1,70	111	0,342	-9,33	171	0,246	-12,17	231	0,243	-12,28	291	0,685	-3,29	351	0,994	-0,05
52	0,816	-1,77	112	0,335	-9,51	172	0,247	-12,15	232	0,247	-12,16	292	0,693	-3,19	352	0,995	-0,04
53	0,809	-1,84	113	0,328	-9,69	173	0,247	-12,13	233	0,250	-12,03	293	0,701	-3,09	353	0,996	-0,03
54	0,802	-1,92	114	0,321	-9,87	174	0,248	-12,12	234	0,254	-11,89	294	0,709	-2,99	354	0,997	-0,02
55	0,795	-1,99	115	0,314	-10,05	175	0,248	-12,10	235	0,259	-11,75	295	0,716	-2,90	355	0,998	-0,02
56	0,788	-2,07	116	0,308	-10,22	176	0,249	-12,09	236	0,263	-11,60	296	0,724	-2,80	356	0,999	-0,01
57	0,781	-2,15	117	0,302	-10,40	177	0,249	-12,08	237	0,268	-11,45	297	0,732	-2,71	357	0,999	-0,01
58	0,774	-2,23	118	0,296	-10,57	178	0,249	-12,08	238	0,273	-11,29	298	0,740	-2,62	358	1,000	0,00
59	0,766	-2,31	119	0,290	-10,74	179	0,249	-12,07	239	0,278	-11,13	299	0,747	-2,53	359	1,000	0,00

Diagramas de Radiação Vertical - Cpol/Epol

Diagrama de Elevação 2 fendas

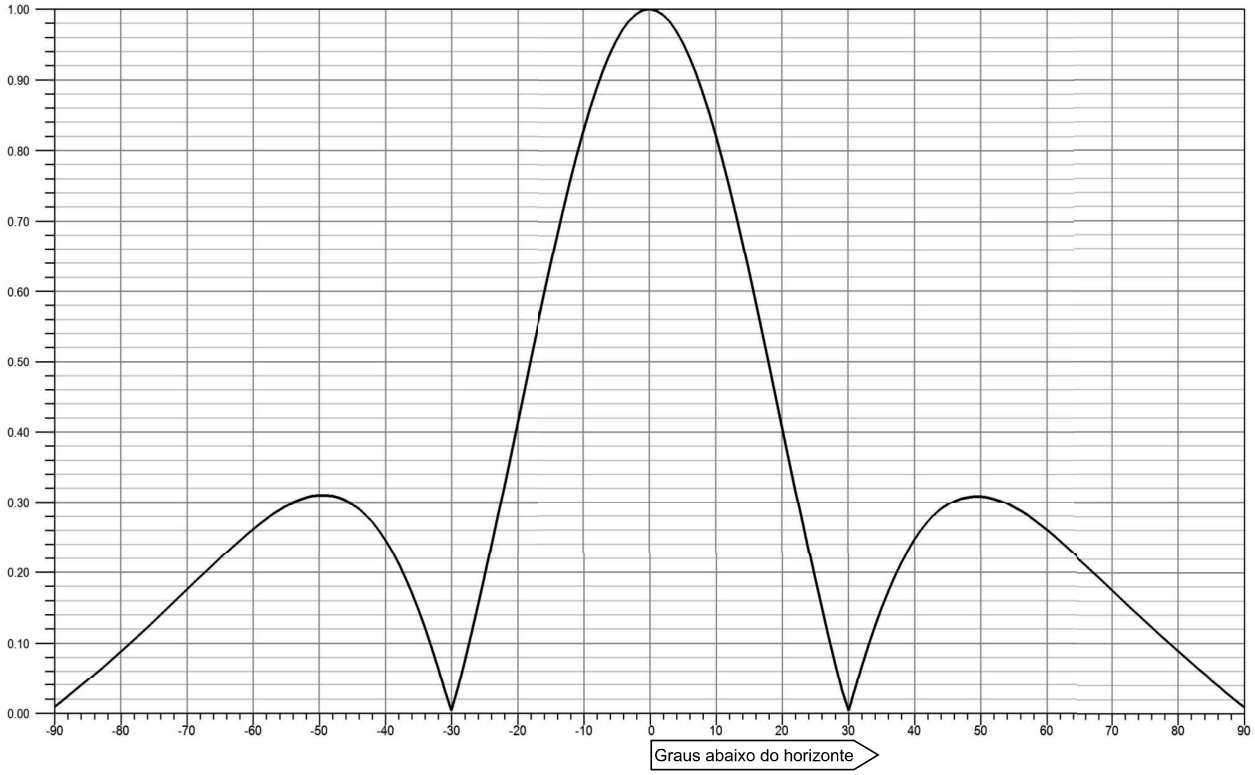

Graus	E/Emáx	dB
-90	0,010	-39,84
-89	0,017	-35,43
-88	0,024	-32,28
-87	0,032	-29,90
-86	0,040	-28,01
-85	0,048	-26,44
-84	0,056	-25,09
-83	0,064	-23,92
-82	0,072	-22,88
-81	0,080	-21,93
-80	0,088	-21,08
-79	0,097	-20,29
-78	0,105	-19,56
-77	0,114	-18,88
-76	0,122	-18,24
-75	0,131	-17,64
-74	0,140	-17,08
-73	0,149	-16,55
-72	0,158	-16,04
-71	0,167	-15,56
-70	0,176	-15,10
-69	0,185	-14,66
-68	0,194	-14,25
-67	0,203	-13,86
-66	0,212	-13,48
-65	0,221	-13,12
-64	0,229	-12,79
-63	0,238	-12,47
-62	0,246	-12,17
-61	0,255	-11,88

Graus	E/Emáx	dB
-60	0,262	-11,62
-59	0,270	-11,38
-58	0,277	-11,15
-57	0,284	-10,95
-56	0,290	-10,76
-55	0,295	-10,60
-54	0,300	-10,46
-53	0,304	-10,35
-52	0,307	-10,26
-51	0,309	-10,20
-50	0,310	-10,17
-49	0,310	-10,16
-48	0,309	-10,20
-47	0,307	-10,27
-46	0,303	-10,37
-45	0,298	-10,53
-44	0,291	-10,73
-43	0,282	-10,99
-42	0,272	-11,31
-41	0,260	-11,70
-40	0,246	-12,17
-39	0,231	-12,75
-38	0,213	-13,44
-37	0,193	-14,28
-36	0,172	-15,31
-35	0,148	-16,61
-34	0,122	-18,27
-33	0,094	-20,51
-32	0,065	-23,79
-31	0,033	-29,61

Graus	E/Emáx	dB
-30	0,004	-47,36
-29	0,036	-28,79
-28	0,073	-22,70
-27	0,112	-19,03
-26	0,152	-16,37
-25	0,193	-14,28
-24	0,236	-12,55
-23	0,279	-11,08
-22	0,323	-9,80
-21	0,368	-8,68
-20	0,413	-7,68
-19	0,458	-6,77
-18	0,503	-5,96
-17	0,548	-5,23
-16	0,592	-4,56
-15	0,635	-3,95
-14	0,676	-3,40
-13	0,716	-2,90
-12	0,755	-2,44
-11	0,791	-2,03
-10	0,825	-1,67
-9	0,857	-1,34
-8	0,886	-1,05
-7	0,912	-0,80
-6	0,935	-0,58
-5	0,955	-0,40
-4	0,971	-0,26
-3	0,984	-0,14
-2	0,993	-0,06
-1	0,998	-0,01

Graus	E/Emáx	dB
0	1,000	0,00
1	0,998	-0,02
2	0,992	-0,07
3	0,983	-0,15
4	0,970	-0,27
5	0,953	-0,42
6	0,933	-0,60
7	0,910	-0,82
8	0,884	-1,07
9	0,855	-1,37
10	0,823	-1,70
11	0,788	-2,07
12	0,752	-2,48
13	0,713	-2,94
14	0,673	-3,44
15	0,631	-4,00
16	0,588	-4,61
17	0,544	-5,29
18	0,499	-6,03
19	0,454	-6,85
20	0,409	-7,76
21	0,364	-8,77
22	0,319	-9,91
23	0,275	-11,20
24	0,232	-12,69
25	0,190	-14,45
26	0,148	-16,58
27	0,108	-19,30
28	0,070	-23,11
29	0,033	-29,59

Graus	E/Emáx	dB
30	0,004	-47,44
31	0,036	-28,94
32	0,067	-23,47
33	0,097	-20,31
34	0,124	-18,13
35	0,149	-16,51
36	0,173	-15,24
37	0,194	-14,23
38	0,214	-13,40
39	0,231	-12,72
40	0,247	-12,16
41	0,260	-11,70
42	0,272	-11,31
43	0,282	-11,00
44	0,290	-10,75
45	0,297	-10,56
46	0,302	-10,41
47	0,305	-10,30
48	0,308	-10,24
49	0,309	-10,21
50	0,309	-10,21
51	0,307	-10,25
52	0,305	-10,31
53	0,302	-10,40
54	0,298	-10,52
55	0,293	-10,66
56	0,288	-10,82
57	0,282	-11,01
58	0,275	-11,21
59	0,268	-11,43

Graus	E/Emáx	dB
60	0,261	-11,68
61	0,253	-11,94
62	0,245	-12,22
63	0,237	-12,52
64	0,228	-12,83
65	0,220	-13,17
66	0,211	-13,52
67	0,202	-13,89
68	0,193	-14,28
69	0,184	-14,69
70	0,175	-15,12
71	0,166	-15,57
72	0,158	-16,05
73	0,149	-16,55
74	0,140	-17,08
75	0,131	-17,64
76	0,123	-18,23
77	0,114	-18,86
78	0,106	-19,53
79	0,097	-20,25
80	0,089	-21,03
81	0,081	-21,87
82	0,072	-22,81
83	0,064	-23,84
84	0,056	-25,00
85	0,048	-26,34
86	0,040	-27,90
87	0,032	-29,79
88	0,025	-32,18
89	0,017	-35,44

Diagramas de Radiação Vertical - Cpol/Epol

Diagrama de Elevação 4 fendas

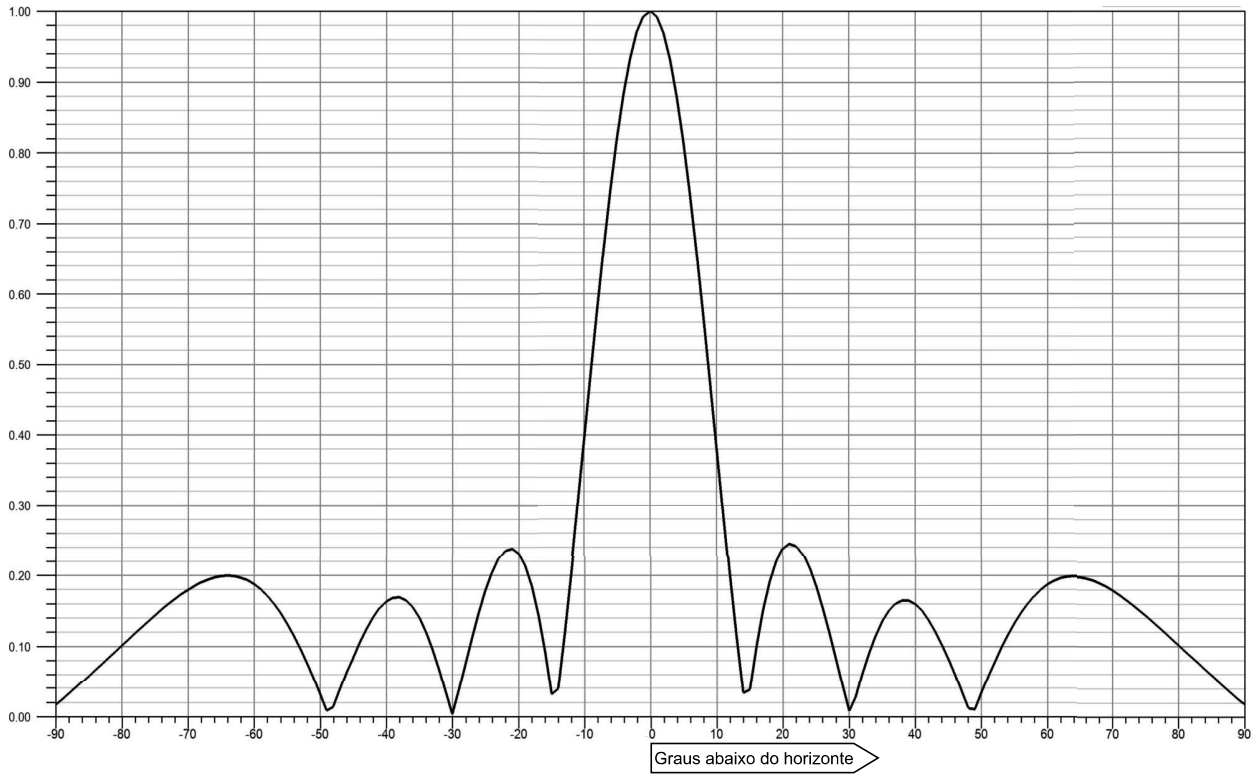

Graus	E/Emáx	dB
-90	0,017	-35,21
-89	0,025	-31,98
-88	0,033	-29,55
-87	0,042	-27,62
-86	0,050	-26,02
-85	0,059	-24,66
-84	0,067	-23,47
-83	0,076	-22,42
-82	0,084	-21,48
-81	0,093	-20,63
-80	0,102	-19,86
-79	0,110	-19,15
-78	0,119	-18,50
-77	0,127	-17,90
-76	0,136	-17,34
-75	0,144	-16,83
-74	0,152	-16,36
-73	0,160	-15,94
-72	0,167	-15,55
-71	0,174	-15,20
-70	0,180	-14,89
-69	0,186	-14,62
-68	0,191	-14,40
-67	0,195	-14,22
-66	0,198	-14,09
-65	0,199	-14,00
-64	0,200	-13,97
-63	0,199	-14,00
-62	0,197	-14,10
-61	0,194	-14,27

Graus	E/Emáx	dB
-60	0,188	-14,51
-59	0,181	-14,86
-58	0,172	-15,31
-57	0,161	-15,88
-56	0,148	-16,61
-55	0,133	-17,54
-54	0,116	-18,71
-53	0,098	-20,22
-52	0,077	-22,23
-51	0,056	-25,07
-50	0,033	-29,61
-49	0,010	-40,41
-48	0,015	-36,73
-47	0,039	-28,26
-46	0,062	-24,12
-45	0,085	-21,42
-44	0,106	-19,49
-43	0,125	-18,06
-42	0,141	-16,99
-41	0,155	-16,21
-40	0,164	-15,70
-39	0,169	-15,43
-38	0,170	-15,41
-37	0,165	-15,64
-36	0,156	-16,16
-35	0,141	-17,03
-34	0,121	-18,34
-33	0,096	-20,32
-32	0,068	-23,41
-31	0,035	-29,09

Graus	E/Emáx	dB
-30	0,004	-47,02
-29	0,038	-28,45
-28	0,075	-22,46
-27	0,112	-19,00
-26	0,147	-16,65
-25	0,178	-14,98
-24	0,204	-13,80
-23	0,224	-13,00
-22	0,236	-12,55
-21	0,239	-12,44
-20	0,232	-12,71
-19	0,214	-13,40
-18	0,185	-14,66
-17	0,145	-16,78
-16	0,094	-20,56
-15	0,033	-29,76
-14	0,040	-28,04
-13	0,119	-18,51
-12	0,205	-13,78
-11	0,296	-10,59
-10	0,389	-8,20
-9	0,483	-6,31
-8	0,576	-4,79
-7	0,664	-3,56
-6	0,746	-2,55
-5	0,819	-1,73
-4	0,882	-1,09
-3	0,933	-0,60
-2	0,970	-0,26
-1	0,993	-0,06

Graus	E/Emáx	dB
0	1,000	0,00
1	0,992	-0,07
2	0,969	-0,28
3	0,931	-0,62
4	0,880	-1,11
5	0,816	-1,76
6	0,743	-2,59
7	0,660	-3,61
8	0,571	-4,86
9	0,479	-6,40
10	0,384	-8,31
11	0,290	-10,75
12	0,199	-14,02
13	0,113	-18,94
14	0,034	-29,39
15	0,039	-28,20
16	0,100	-19,98
17	0,151	-16,40
18	0,192	-14,35
19	0,220	-13,13
20	0,238	-12,46
21	0,245	-12,20
22	0,243	-12,30
23	0,231	-12,74
24	0,211	-13,51
25	0,185	-14,66
26	0,154	-16,27
27	0,119	-18,50
28	0,082	-21,73
29	0,044	-27,06

Graus	E/Emáx	dB
30	0,009	-41,20
31	0,029	-30,70
32	0,062	-24,21
33	0,091	-20,85
34	0,115	-18,75
35	0,135	-17,36
36	0,150	-16,45
37	0,160	-15,90
38	0,165	-15,65
39	0,165	-15,66
40	0,160	-15,92
41	0,151	-16,43
42	0,138	-17,21
43	0,122	-18,29
44	0,103	-19,74
45	0,082	-21,71
46	0,060	-24,48
47	0,036	-28,79
48	0,013	-38,01
49	0,011	-38,90
50	0,035	-29,21
51	0,057	-24,86
52	0,078	-22,11
53	0,098	-20,14
54	0,117	-18,66
55	0,133	-17,50
56	0,148	-16,59
57	0,161	-15,87
58	0,172	-15,30
59	0,181	-14,86

Graus	E/Emáx	dB
60	0,188	-14,52
61	0,193	-14,28
62	0,197	-14,11
63	0,199	-14,02
64	0,200	-13,99
65	0,199	-14,02
66	0,197	-14,10
67	0,194	-14,24
68	0,190	-14,42
69	0,185	-14,64
70	0,180	-14,91
71	0,173	-15,22
72	0,167	-15,57
73	0,159	-15,95
74	0,152	-16,38
75	0,144	-16,84
76	0,136	-17,35
77	0,127	-17,90
78	0,119	-18,49
79	0,110	-19,14
80	0,102	-19,84
81	0,093	-20,61
82	0,085	-21,45
83	0,076	-22,38
84	0,068	-23,41
85	0,059	-24,57
86	0,051	-25,91
87	0,042	-27,47
88	0,034	-29,34
89	0,026	-31,67

Diagramas de Radiação Vertical - Cpol/Epol

Diagrama de Elevação 6 fendas

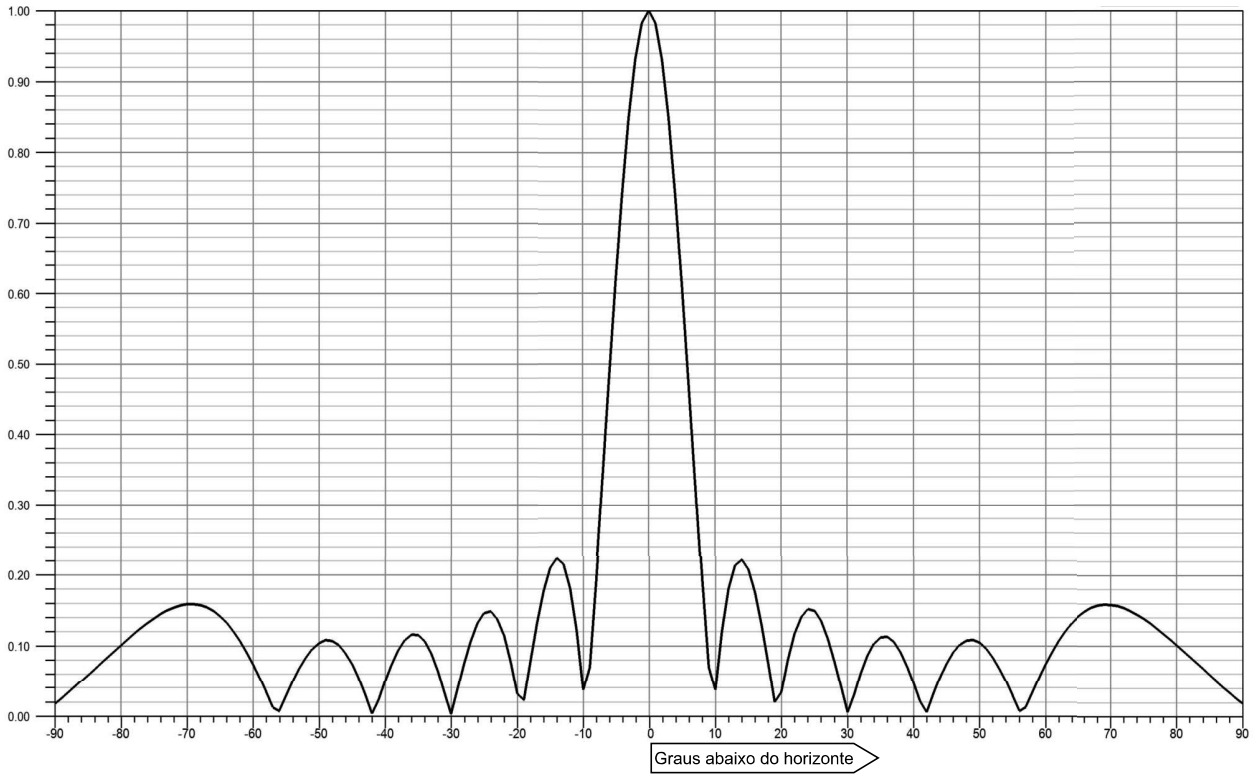

Graus	E/Emáx	dB
-90	0,018	-34,93
-89	0,026	-31,79
-88	0,034	-29,41
-87	0,042	-27,50
-86	0,051	-25,92
-85	0,059	-24,58
-84	0,068	-23,41
-83	0,076	-22,38
-82	0,085	-21,46
-81	0,093	-20,63
-80	0,101	-19,88
-79	0,110	-19,20
-78	0,118	-18,60
-77	0,125	-18,05
-76	0,132	-17,56
-75	0,139	-17,14
-74	0,145	-16,77
-73	0,150	-16,47
-72	0,154	-16,23
-71	0,157	-16,06
-70	0,159	-15,96
-69	0,159	-15,95
-68	0,158	-16,03
-67	0,155	-16,21
-66	0,150	-16,51
-65	0,142	-16,94
-64	0,133	-17,53
-63	0,121	-18,33
-62	0,108	-19,37
-61	0,092	-20,74

Graus	E/Emáx	dB
-60	0,074	-22,59
-59	0,055	-25,19
-58	0,035	-29,22
-57	0,013	-37,47
-56	0,008	-41,71
-55	0,029	-30,66
-54	0,049	-26,13
-53	0,068	-23,39
-52	0,083	-21,57
-51	0,096	-20,35
-50	0,105	-19,61
-49	0,109	-19,28
-48	0,108	-19,35
-47	0,102	-19,85
-46	0,091	-20,86
-45	0,074	-22,56
-44	0,054	-25,36
-43	0,030	-30,44
-42	0,004	-47,60
-41	0,024	-32,55
-40	0,050	-26,01
-39	0,074	-22,58
-38	0,094	-20,50
-37	0,109	-19,26
-36	0,116	-18,68
-35	0,116	-18,72
-34	0,107	-19,42
-33	0,090	-20,95
-32	0,065	-23,79
-31	0,033	-29,51

Graus	E/Emáx	dB
-30	0,003	-49,84
-29	0,039	-28,09
-28	0,075	-22,45
-27	0,107	-19,39
-26	0,132	-17,60
-25	0,146	-16,69
-24	0,149	-16,54
-23	0,138	-17,18
-22	0,114	-18,84
-21	0,078	-22,17
-20	0,031	-30,08
-19	0,023	-32,72
-18	0,079	-22,05
-17	0,132	-17,56
-16	0,178	-14,99
-15	0,210	-13,55
-14	0,224	-13,00
-13	0,215	-13,34
-12	0,182	-14,81
-11	0,122	-18,26
-10	0,037	-28,54
-9	0,070	-23,09
-8	0,195	-14,18
-7	0,333	-9,56
-6	0,475	-6,47
-5	0,613	-4,25
-4	0,740	-2,61
-3	0,848	-1,43
-2	0,931	-0,62
-1	0,982	-0,15

Graus	E/Emáx	dB
0	1,000	0,00
1	0,982	-0,15
2	0,931	-0,62
3	0,848	-1,43
4	0,740	-2,62
5	0,613	-4,26
6	0,474	-6,48
7	0,332	-9,57
8	0,195	-14,19
9	0,070	-23,09
10	0,037	-28,62
11	0,122	-18,31
12	0,181	-14,86
13	0,214	-13,39
14	0,222	-13,06
15	0,208	-13,63
16	0,176	-15,11
17	0,130	-17,73
18	0,076	-22,38
19	0,020	-34,07
20	0,034	-29,36
21	0,081	-21,85
22	0,117	-18,61
23	0,141	-16,99
24	0,152	-16,36
25	0,149	-16,51
26	0,135	-17,41
27	0,110	-19,16
28	0,078	-22,12
29	0,042	-27,46

Graus	E/Emáx	dB
30	0,006	-43,92
31	0,031	-30,23
32	0,062	-24,17
33	0,087	-21,23
34	0,104	-19,66
35	0,113	-18,94
36	0,113	-18,90
37	0,106	-19,49
38	0,092	-20,76
39	0,072	-22,90
40	0,048	-26,44
41	0,021	-33,43
42	0,006	-44,38
43	0,032	-29,94
44	0,056	-25,11
45	0,076	-22,41
46	0,092	-20,76
47	0,103	-19,77
48	0,108	-19,29
49	0,109	-19,24
50	0,105	-19,59
51	0,096	-20,34
52	0,083	-21,57
53	0,068	-23,40
54	0,049	-26,16
55	0,029	-30,73
56	0,008	-42,01
57	0,014	-37,34
58	0,035	-29,17
59	0,055	-25,16

Graus	E/Emáx	dB
60	0,074	-22,57
61	0,092	-20,73
62	0,108	-19,36
63	0,121	-18,32
64	0,133	-17,54
65	0,142	-16,94
66	0,149	-16,51
67	0,155	-16,22
68	0,158	-16,04
69	0,159	-15,96
70	0,159	-15,98
71	0,157	-16,07
72	0,154	-16,24
73	0,150	-16,48
74	0,145	-16,78
75	0,139	-17,15
76	0,132	-17,57
77	0,125	-18,06
78	0,117	-18,60
79	0,110	-19,21
80	0,101	-19,88
81	0,093	-20,63
82	0,085	-21,45
83	0,076	-22,36
84	0,068	-23,39
85	0,059	-24,54
86	0,051	-25,86
87	0,043	-27,40
88	0,034	-29,24
89	0,027	-31,51

Diagramas de Radiação Vertical - Cpol/Epol

Diagrama de Elevação 8 fendas

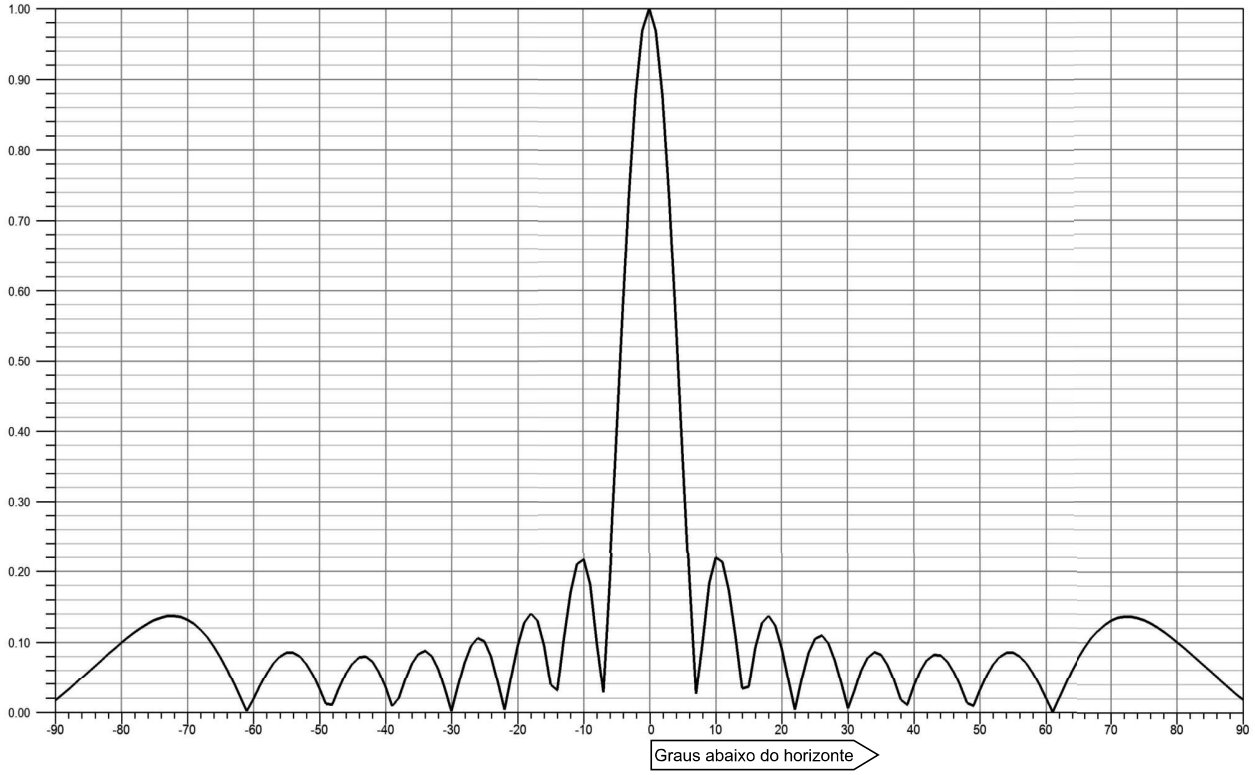

Graus	E/Emáx	dB
-90	0,017	-35,26
-89	0,025	-32,04
-88	0,033	-29,60
-87	0,041	-27,66
-86	0,050	-26,05
-85	0,058	-24,69
-84	0,067	-23,51
-83	0,075	-22,47
-82	0,084	-21,55
-81	0,092	-20,73
-80	0,100	-20,01
-79	0,108	-19,37
-78	0,115	-18,80
-77	0,121	-18,32
-76	0,127	-17,92
-75	0,132	-17,60
-74	0,135	-17,38
-73	0,137	-17,25
-72	0,138	-17,22
-71	0,136	-17,32
-70	0,133	-17,55
-69	0,127	-17,95
-68	0,118	-18,54
-67	0,108	-19,36
-66	0,095	-20,49
-65	0,079	-22,04
-64	0,062	-24,20
-63	0,043	-27,43
-62	0,022	-33,04
-61	0,002	-53,72

Graus	E/Emáx	dB
-60	0,019	-34,42
-59	0,038	-28,34
-58	0,056	-25,11
-57	0,070	-23,13
-56	0,080	-21,93
-55	0,086	-21,34
-54	0,086	-21,30
-53	0,081	-21,84
-52	0,070	-23,07
-51	0,055	-25,26
-50	0,035	-29,18
-49	0,012	-38,32
-48	0,012	-38,53
-47	0,035	-29,16
-46	0,055	-25,18
-45	0,070	-23,04
-44	0,079	-22,01
-43	0,080	-21,89
-42	0,073	-22,71
-41	0,058	-24,73
-40	0,036	-28,90
-39	0,009	-40,77
-38	0,020	-34,05
-37	0,047	-26,53
-36	0,070	-23,14
-35	0,084	-21,49
-34	0,088	-21,07
-33	0,081	-21,84
-32	0,062	-24,16
-31	0,033	-29,52

Graus	E/Emáx	dB
-30	0,002	-53,36
-29	0,038	-28,40
-28	0,071	-22,97
-27	0,095	-20,42
-26	0,106	-19,46
-25	0,102	-19,86
-24	0,080	-21,90
-23	0,045	-27,02
-22	0,004	-47,64
-21	0,051	-25,87
-20	0,096	-20,39
-19	0,128	-17,86
-18	0,141	-17,01
-17	0,131	-17,69
-16	0,096	-20,40
-15	0,039	-28,12
-14	0,031	-30,08
-13	0,105	-19,57
-12	0,169	-15,43
-11	0,211	-13,52
-10	0,218	-13,24
-9	0,181	-14,82
-8	0,099	-20,12
-7	0,028	-30,92
-6	0,191	-14,38
-5	0,376	-8,50
-4	0,564	-4,97
-3	0,738	-2,64
-2	0,878	-1,13
-1	0,969	-0,28

Graus	E/Emáx	dB
0	1,000	0,00
1	0,968	-0,28
2	0,878	-1,13
3	0,737	-2,65
4	0,563	-4,98
5	0,374	-8,53
6	0,189	-14,45
7	0,027	-31,51
8	0,101	-19,92
9	0,184	-14,71
10	0,220	-13,14
11	0,214	-13,41
12	0,172	-15,29
13	0,108	-19,35
14	0,034	-29,31
15	0,037	-28,71
16	0,093	-20,66
17	0,128	-17,89
18	0,138	-17,21
19	0,124	-18,10
20	0,092	-20,74
21	0,047	-26,60
22	0,004	-48,19
23	0,049	-26,23
24	0,085	-21,45
25	0,106	-19,51
26	0,110	-19,14
27	0,099	-20,08
28	0,074	-22,56
29	0,041	-27,70

Graus	E/Emáx	dB
30	0,006	-44,33
31	0,031	-30,06
32	0,060	-24,43
33	0,079	-22,03
34	0,087	-21,23
35	0,083	-21,65
36	0,068	-23,34
37	0,045	-26,84
38	0,018	-34,90
39	0,011	-39,20
40	0,038	-28,42
41	0,060	-24,41
42	0,076	-22,43
43	0,083	-21,63
44	0,082	-21,74
45	0,073	-22,73
46	0,058	-24,80
47	0,037	-28,59
48	0,014	-37,07
49	0,010	-39,86
50	0,033	-29,62
51	0,053	-25,49
52	0,069	-23,20
53	0,080	-21,92
54	0,086	-21,35
55	0,086	-21,35
56	0,080	-21,90
57	0,070	-23,06
58	0,056	-24,98
59	0,039	-28,11

Graus	E/Emáx	dB
60	0,020	-33,90
61	0,001	-62,76
62	0,021	-33,63
63	0,041	-27,74
64	0,060	-24,42
65	0,078	-22,20
66	0,093	-20,62
67	0,106	-19,47
68	0,117	-18,62
69	0,126	-18,02
70	0,132	-17,61
71	0,135	-17,37
72	0,137	-17,26
73	0,137	-17,27
74	0,135	-17,39
75	0,132	-17,61
76	0,127	-17,92
77	0,122	-18,31
78	0,115	-18,78
79	0,108	-19,32
80	0,101	-19,95
81	0,093	-20,66
82	0,085	-21,46
83	0,076	-22,35
84	0,068	-23,36
85	0,060	-24,50
86	0,051	-25,82
87	0,043	-27,35
88	0,035	-29,19
89	0,027	-31,46

Diagramas de Radiação Vertical - Cpol/Epol

Diagrama de Elevação 12 fendas

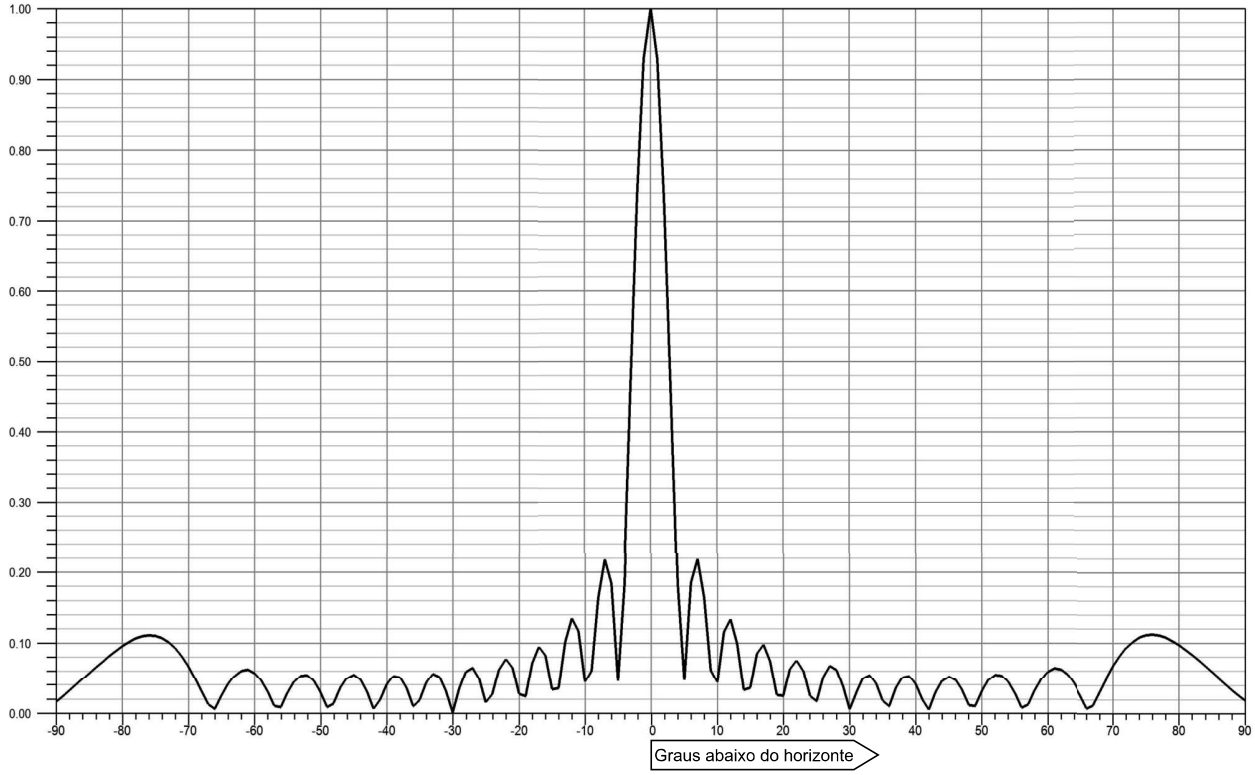

Graus	E/Emáx	dB	Graus	E/Emáx	dB	Graus	E/Emáx	dB	Graus	E/Emáx	dB	Graus	E/Emáx	dB	Graus	E/Emáx	dB
-90	0,017	-35,42	-60	0,058	-24,73	-30	0,002	-54,71	0	1,000	0,00	30	0,006	-44,15	60	0,060	-24,44
-89	0,025	-32,17	-59	0,047	-26,52	-29	0,035	-29,06	1	0,929	-0,64	31	0,029	-30,79	61	0,065	-23,78
-88	0,033	-29,71	-58	0,031	-30,14	-28	0,060	-24,49	2	0,734	-2,69	32	0,050	-26,02	62	0,063	-24,00
-87	0,041	-27,75	-57	0,011	-38,80	-27	0,066	-23,65	3	0,464	-6,67	33	0,055	-25,24	63	0,056	-25,11
-86	0,049	-26,15	-56	0,010	-40,38	-26	0,050	-26,06	4	0,183	-14,76	34	0,043	-27,41	64	0,043	-27,33
-85	0,058	-24,79	-55	0,029	-30,69	-25	0,016	-36,08	5	0,048	-26,43	35	0,018	-34,76	65	0,027	-31,48
-84	0,066	-23,62	-54	0,045	-26,98	-24	0,027	-31,40	6	0,186	-14,63	36	0,011	-39,32	66	0,008	-42,08
-83	0,074	-22,61	-53	0,054	-25,39	-23	0,062	-24,10	7	0,219	-13,21	37	0,036	-28,81	67	0,012	-38,22
-82	0,082	-21,73	-52	0,055	-25,27	-22	0,078	-22,17	8	0,164	-15,68	38	0,052	-25,75	68	0,032	-29,85
-81	0,089	-20,98	-51	0,046	-26,66	-21	0,066	-23,65	9	0,062	-24,21	39	0,053	-25,47	69	0,051	-25,85
-80	0,096	-20,34	-50	0,030	-30,32	-20	0,028	-31,12	10	0,045	-27,02	40	0,042	-27,61	70	0,068	-23,36
-79	0,102	-19,83	-49	0,009	-40,95	-19	0,024	-32,27	11	0,116	-18,72	41	0,020	-33,91	71	0,082	-21,69
-78	0,107	-19,43	-48	0,015	-36,69	-18	0,072	-22,91	12	0,134	-17,49	42	0,006	-44,85	72	0,094	-20,54
-77	0,110	-19,17	-47	0,036	-28,93	-17	0,095	-20,44	13	0,100	-20,04	43	0,030	-30,60	73	0,103	-19,76
-76	0,112	-19,05	-46	0,050	-25,96	-16	0,082	-21,68	14	0,034	-29,44	44	0,046	-26,70	74	0,109	-19,28
-75	0,111	-19,10	-45	0,055	-25,19	-15	0,034	-29,37	15	0,037	-28,74	45	0,053	-25,58	75	0,112	-19,03
-74	0,108	-19,35	-44	0,048	-26,32	-14	0,036	-28,86	16	0,085	-21,40	46	0,048	-26,43	76	0,113	-18,97
-73	0,102	-19,82	-43	0,031	-30,13	-13	0,102	-19,87	17	0,098	-20,20	47	0,033	-29,60	77	0,111	-19,08
-72	0,093	-20,59	-42	0,007	-43,10	-12	0,135	-17,39	18	0,074	-22,60	48	0,012	-38,34	78	0,108	-19,33
-71	0,082	-21,73	-41	0,019	-34,23	-11	0,117	-18,63	19	0,027	-31,45	49	0,011	-38,86	79	0,103	-19,72
-70	0,068	-23,38	-40	0,041	-27,70	-10	0,045	-26,88	20	0,025	-31,91	50	0,032	-29,76	80	0,097	-20,23
-69	0,051	-25,84	-39	0,053	-25,51	-9	0,061	-24,31	21	0,063	-23,96	51	0,048	-26,38	81	0,091	-20,85
-68	0,032	-29,76	-38	0,051	-25,79	-8	0,164	-15,72	22	0,076	-22,43	52	0,056	-25,11	82	0,083	-21,59
-67	0,013	-37,83	-37	0,036	-28,89	-7	0,218	-13,24	23	0,060	-24,42	53	0,054	-25,32	83	0,075	-22,45
-66	0,007	-43,23	-36	0,010	-39,80	-6	0,185	-14,68	24	0,025	-32,21	54	0,045	-27,00	84	0,067	-23,44
-65	0,025	-31,88	-35	0,019	-34,28	-5	0,046	-26,66	25	0,018	-34,97	55	0,029	-30,87	85	0,059	-24,58
-64	0,042	-27,62	-34	0,044	-27,12	-4	0,184	-14,69	26	0,052	-25,65	56	0,009	-41,31	86	0,051	-25,90
-63	0,054	-25,36	-33	0,056	-24,96	-3	0,465	-6,64	27	0,068	-23,32	57	0,013	-37,74	87	0,042	-27,45
-62	0,061	-24,25	-32	0,052	-25,67	-2	0,735	-2,67	28	0,062	-24,10	58	0,033	-29,68	88	0,034	-29,32
-61	0,063	-24,04	-31	0,031	-30,17	-1	0,930	-0,64	29	0,038	-28,37	59	0,049	-26,19	89	0,026	-31,64

Diagramas de Radiação Vertical - Cpol/Epol

Diagrama de Elevação 16 fendas

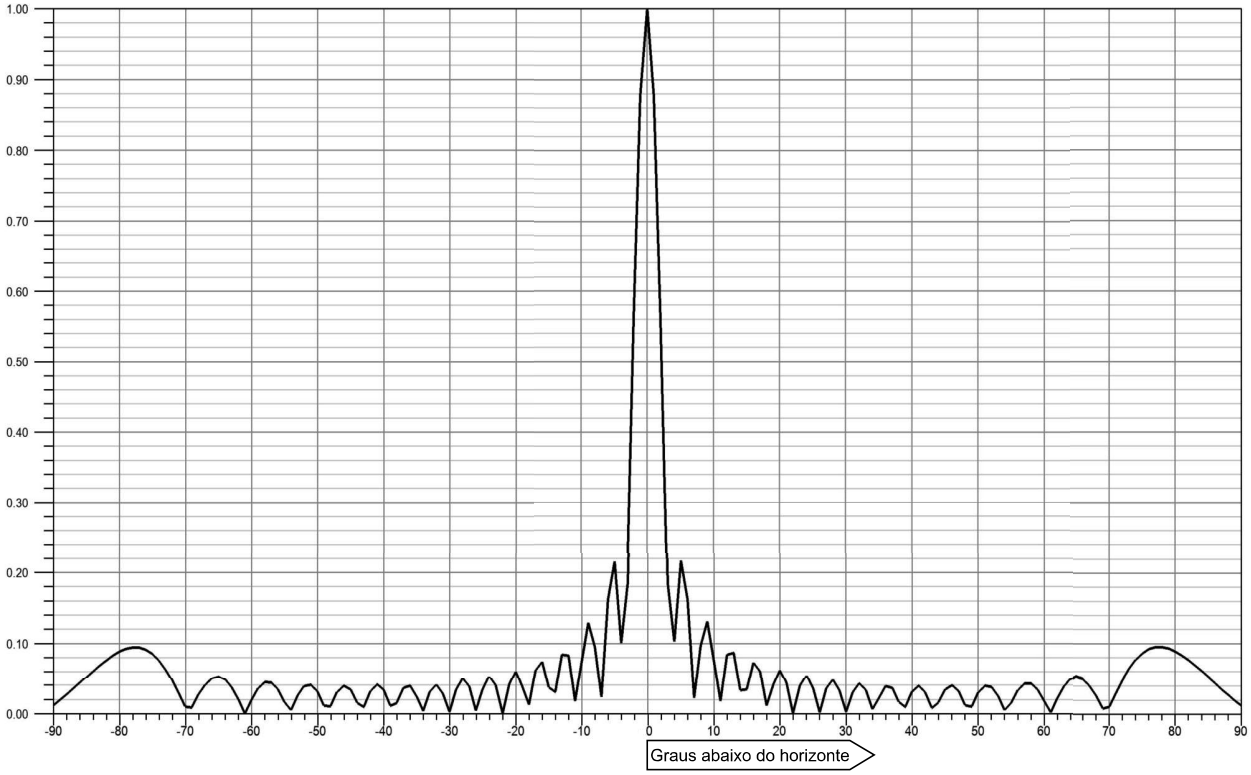

Graus	E/Emáx	dB
-90	0,012	-38,18
-89	0,020	-34,02
-88	0,028	-31,06
-87	0,036	-28,82
-86	0,045	-27,02
-85	0,053	-25,53
-84	0,061	-24,27
-83	0,069	-23,21
-82	0,077	-22,32
-81	0,083	-21,60
-80	0,089	-21,03
-79	0,093	-20,64
-78	0,095	-20,44
-77	0,095	-20,45
-76	0,092	-20,73
-75	0,086	-21,32
-74	0,076	-22,33
-73	0,064	-23,91
-72	0,048	-26,37
-71	0,030	-30,48
-70	0,010	-39,62
-69	0,009	-40,86
-68	0,027	-31,42
-67	0,041	-27,69
-66	0,050	-25,94
-65	0,053	-25,47
-64	0,049	-26,23
-63	0,037	-28,53
-62	0,021	-33,76
-61	0,000	-66,61

Graus	E/Emáx	dB
-60	0,020	-34,16
-59	0,036	-28,93
-58	0,045	-26,96
-57	0,045	-27,02
-56	0,035	-29,23
-55	0,017	-35,57
-54	0,005	-45,47
-53	0,026	-31,83
-52	0,039	-28,17
-51	0,041	-27,66
-50	0,032	-30,00
-49	0,012	-38,33
-48	0,011	-38,97
-47	0,031	-30,21
-46	0,040	-28,02
-45	0,034	-29,35
-44	0,015	-36,26
-43	0,010	-39,95
-42	0,032	-29,89
-41	0,042	-27,61
-40	0,034	-29,33
-39	0,012	-38,38
-38	0,016	-36,01
-37	0,037	-28,75
-36	0,040	-27,92
-35	0,024	-32,29
-34	0,004	-47,53
-33	0,031	-30,24
-32	0,041	-27,70
-31	0,029	-30,85

Graus	E/Emáx	dB
-30	0,003	-50,24
-29	0,034	-29,31
-28	0,050	-26,03
-27	0,038	-28,29
-26	0,005	-45,93
-25	0,034	-29,31
-24	0,054	-25,42
-23	0,041	-27,84
-22	0,001	-58,54
-21	0,042	-27,51
-20	0,060	-24,43
-19	0,038	-28,34
-18	0,013	-37,57
-17	0,062	-24,14
-16	0,075	-22,54
-15	0,037	-28,61
-14	0,031	-30,24
-13	0,085	-21,45
-12	0,083	-21,61
-11	0,018	-34,94
-10	0,074	-22,59
-9	0,129	-17,79
-8	0,096	-20,39
-7	0,024	-32,33
-6	0,162	-15,79
-5	0,216	-13,33
-4	0,102	-19,87
-3	0,186	-14,60
-2	0,561	-5,02
-1	0,877	-1,14

Graus	E/Emáx	dB
0	1,000	0,00
1	0,876	-1,15
2	0,559	-5,05
3	0,184	-14,69
4	0,103	-19,72
5	0,217	-13,29
6	0,162	-15,80
7	0,023	-32,80
8	0,098	-20,21
9	0,131	-17,64
10	0,076	-22,43
11	0,018	-34,82
12	0,085	-21,45
13	0,087	-21,21
14	0,033	-29,55
15	0,035	-29,12
16	0,073	-22,72
17	0,061	-24,31
18	0,012	-38,61
19	0,040	-27,90
20	0,063	-24,08
21	0,045	-27,02
22	0,001	-57,99
23	0,040	-27,97
24	0,054	-25,30
25	0,036	-28,88
26	0,002	-54,33
27	0,036	-28,82
28	0,048	-26,35
29	0,033	-29,67

Graus	E/Emáx	dB
30	0,003	-50,05
31	0,030	-30,34
32	0,043	-27,25
33	0,033	-29,57
34	0,007	-43,64
35	0,023	-32,93
36	0,039	-28,07
37	0,037	-28,65
38	0,017	-35,29
39	0,010	-40,09
40	0,032	-29,92
41	0,040	-28,05
42	0,030	-30,35
43	0,009	-41,08
44	0,016	-35,75
45	0,035	-29,13
46	0,041	-27,80
47	0,032	-29,86
48	0,013	-37,88
49	0,011	-39,53
50	0,030	-30,42
51	0,040	-27,91
52	0,038	-28,35
53	0,025	-31,92
54	0,006	-45,17
55	0,016	-35,98
56	0,033	-29,53
57	0,043	-27,31
58	0,043	-27,28
59	0,034	-29,34

Graus	E/Emáx	dB
60	0,018	-34,91
61	0,002	-52,92
62	0,022	-33,18
63	0,039	-28,26
64	0,050	-26,06
65	0,054	-25,37
66	0,051	-25,87
67	0,041	-27,66
68	0,027	-31,45
69	0,009	-41,16
70	0,011	-39,18
71	0,031	-30,29
72	0,049	-26,23
73	0,065	-23,80
74	0,077	-22,24
75	0,087	-21,24
76	0,093	-20,65
77	0,096	-20,39
78	0,096	-20,38
79	0,093	-20,58
80	0,089	-20,98
81	0,084	-21,55
82	0,077	-22,28
83	0,069	-23,18
84	0,061	-24,24
85	0,053	-25,50
86	0,045	-26,98
87	0,036	-28,78
88	0,028	-31,01
89	0,020	-33,92